ウッドブラインドシリーズ（横型）取り付け方法

壁面付け

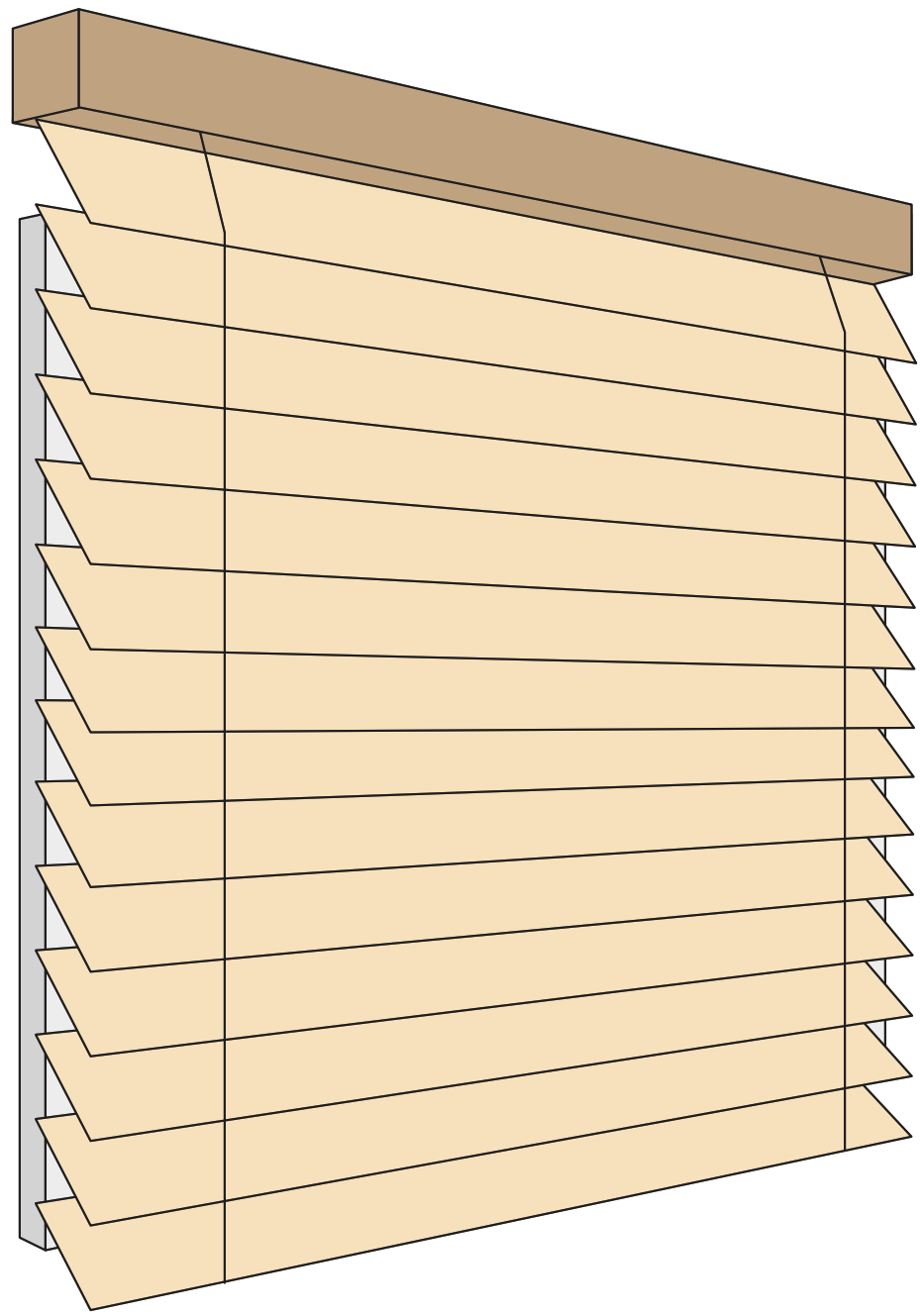

窓枠上部壁面に取り付ける時

壁面付け（窓枠上の壁面に取り付けること）

ループコードタイプ、ループコードタッチ

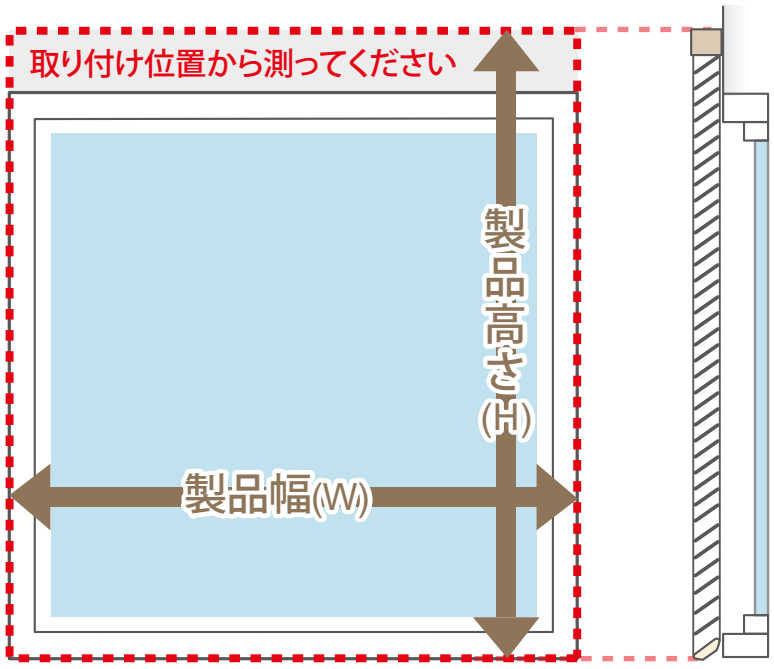

または

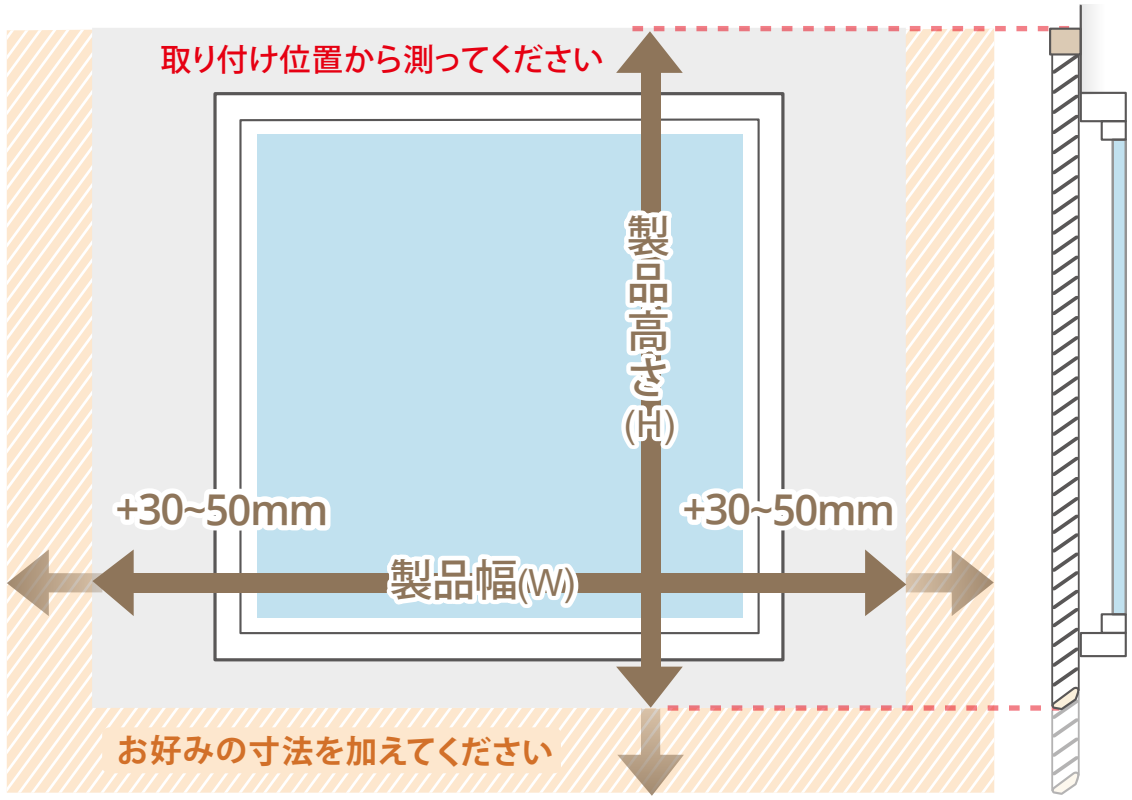

製品幅は窓枠の外側寸法を測ってください。お好みの寸法を加えることもできます。

窓枠と製品との隙間や光漏れが気になる方は、窓枠外側寸法に、左右各 30~50mm 程度多めに加えることをおすすめします。

ただし、周りに障害物がないことを必ず確認してください。

製品高さは取り付け位置から窓枠の外側寸法まで測ってください。お好みの寸法を加えることもできます。

※ 製品を並べて設置するとき、6mm 以上の隙間が必要です。
一般的な日本の窓枠では隙間 10mm を推奨しております。

壁面付け（窓枠上の壁面に取り付けること）

ループコードタイプ、ループコードタッチ

壁面採寸取り付け時の注意

■ ブラケットスペーサー使用数

壁面に取り付ける場合は、下記のことを確認してください。

壁面と窓枠に段差があるかどうかを確認してください。壁面と窓枠に段差がある場合は、それを解消するために、

ブラケットスペーサーの使用が必要になります。オプションでご選択ください。

ブラケットスペーサーの組み合わせは最大３連までです。

それ以上必要な場合は、壁面付け以外の取り付け方法をお選びください。

壁面と窓枠の段差が10mm以下：**1連**

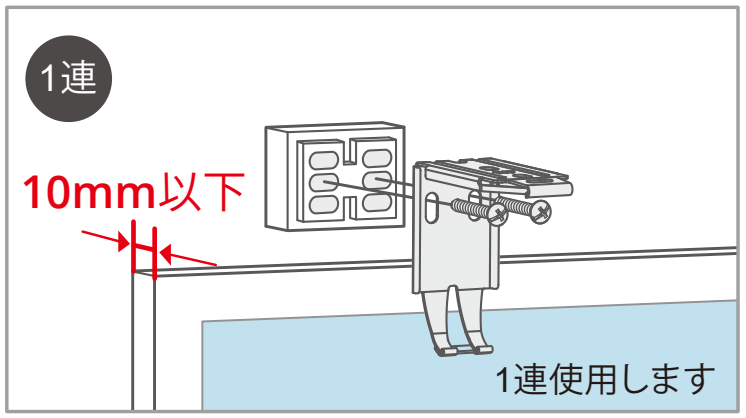

壁面と窓枠の段差が11mm~18mm：**2連**

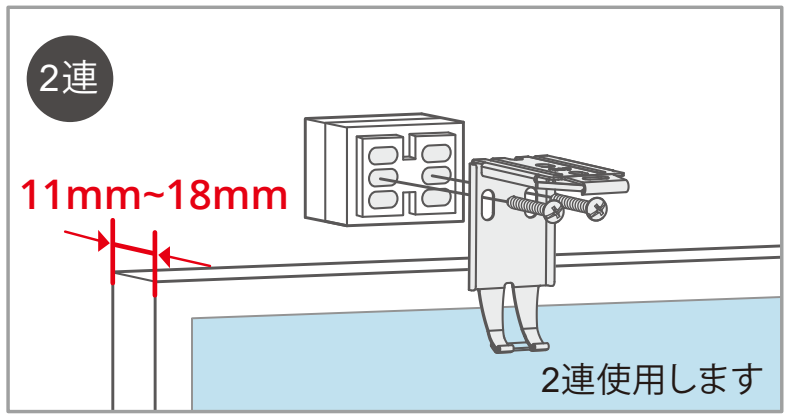

壁面と窓枠の段差が19mm~26mm：**3連**

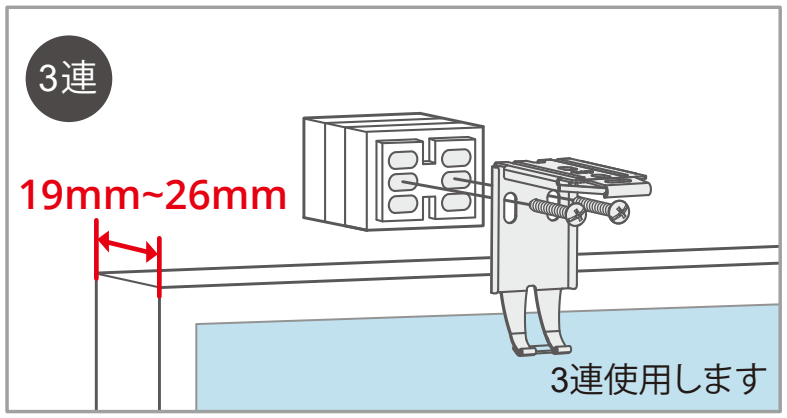

壁面付け（窓枠上の壁面に取り付けること）

ループコードタイプ、ループコードタッチ

壁面採寸時の注意

内開きの窓・網戸（図 1）がある場合や、窓枠上に製品を収めたい場合（図 2）は、採寸と取り付けの際、畳代とブラインドを設置する高さにご注意ください。採寸の際に、下記の計算が必要となります。 ※ブラインドを上げきった位置が窓枠の上に収まる想定です

（図1）

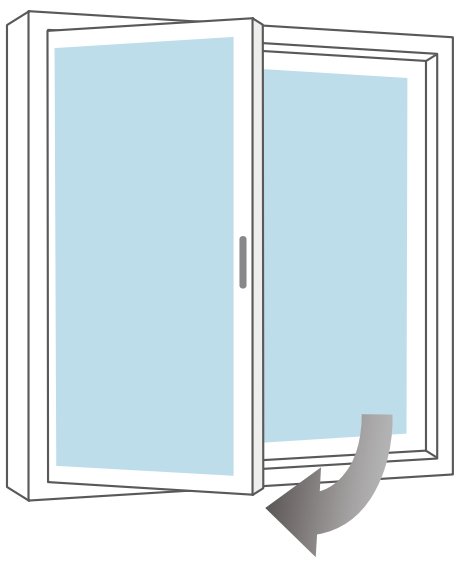

（図2）

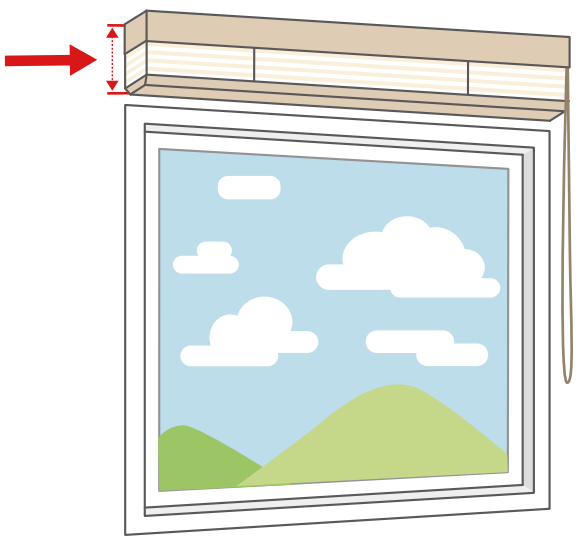

（図3）

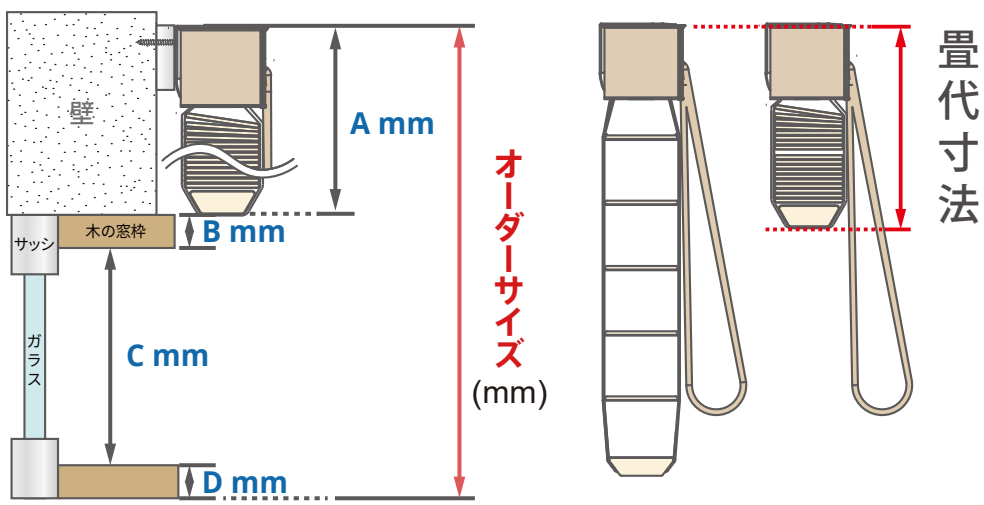

■ オーダーサイズ算出式

スラット幅	桐ウッドブラインド	ウエスタンレッドシダーブラインド	グランドウッドブラインド
50mm	(B＋C＋D＋83.5227) / 0.9205	-	(B＋C＋D＋92.3091) / 0.9181
63mm	(B＋C＋D＋97.3439) / 0.9347	(B＋C＋D＋97.3439) / 0.9347	(B＋C＋D＋98.5238) / 0.9365

■ A 製品畳代算出式

オーダーサイズを計算した後、製品の畳代（A）を計算する必要がございます。

木枠より畳代（A）分上の位置にヘッドレール上面がくるように設置します。（図 3 参照）

スラット幅	桐ウッドブラインド	ウエスタンレッドシダーブラインド	グランドウッドブラインド
50mm	3.5×(オーダーサイズ(mm)–94) / 44＋85＋6	-	3.6×(オーダーサイズ(mm)–94) / 44＋74＋20＋6
63mm	3.7×(オーダーサイズ(mm)–102) / 56.7＋98＋6	3.7×(オーダーサイズ(mm)–102) / 56.7＋98＋6	3.6×(オーダーサイズ(mm)–102) / 56.7＋74＋25＋6

ご注意ください 数値はあくまで目安です。その寸法を保証するものではございませんので、あらかじめご了承ください。

壁面付け（窓枠上の壁面に取り付けること）

コードレスタイプ

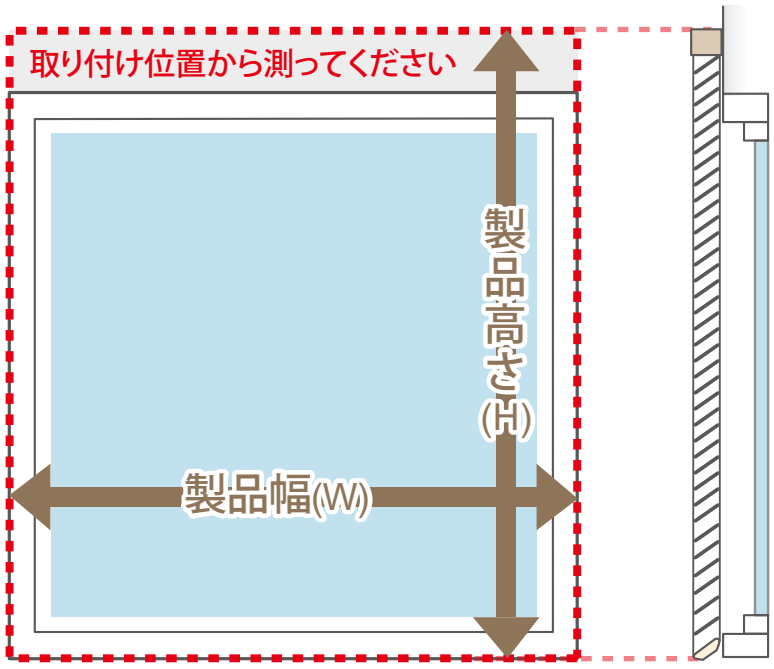

または

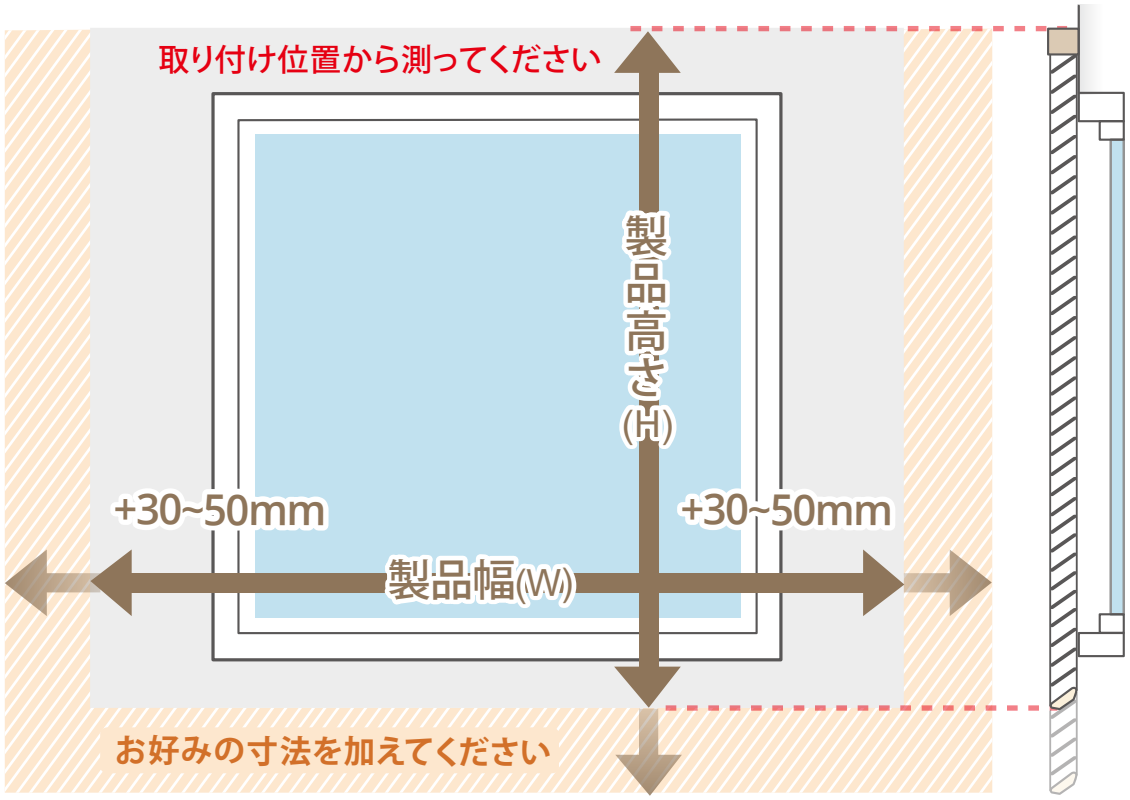

製品幅は窓枠の外側寸法を測ってください。お好みの寸法を加えることもできます。

窓枠と製品との隙間や光漏れが気になる方は、窓枠外側寸法に、左右各 30~50mm 程度多めに加えることをおすすめします。

ただし、周りに障害物がないことを必ず確認してください。

製品高さは取り付け位置から窓枠の外側寸法まで測ってください。お好みの寸法を加えることもできます。

※ 製品を並べて設置するとき製品の間には 30mm 程の間隔が必要です。

壁面付け（窓枠上の壁面に取り付けること）

コードレスタイプ

壁面採寸取り付け時の注意

■ ブラケットスペーサー使用数

壁面に取り付ける場合は、下記のことを確認してください。

壁面と窓枠に段差があるかどうかを確認してください。壁面と窓枠に段差がある場合は、それを解消するために、

ブラケットスペーサーの使用が必要になります。オプションでご選択ください。

ブラケットスペーサーの組み合わせは最大３連までです。

それ以上必要な場合は、壁面付け以外の取り付け方法をお選びください。

壁面と窓枠の段差が10mm以下：**1連**

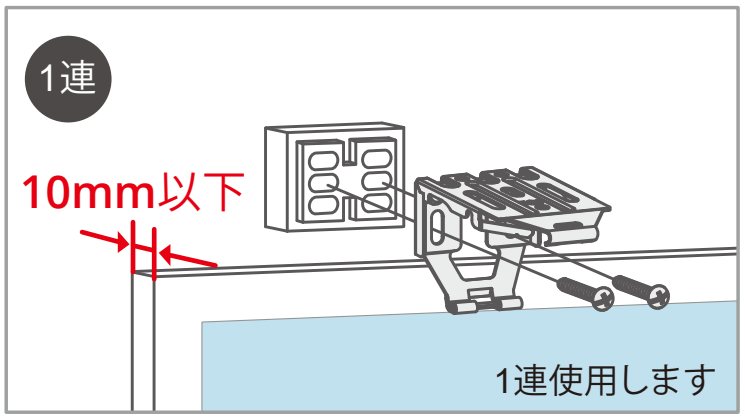

壁面と窓枠の段差が11mm~18mm：**2連**

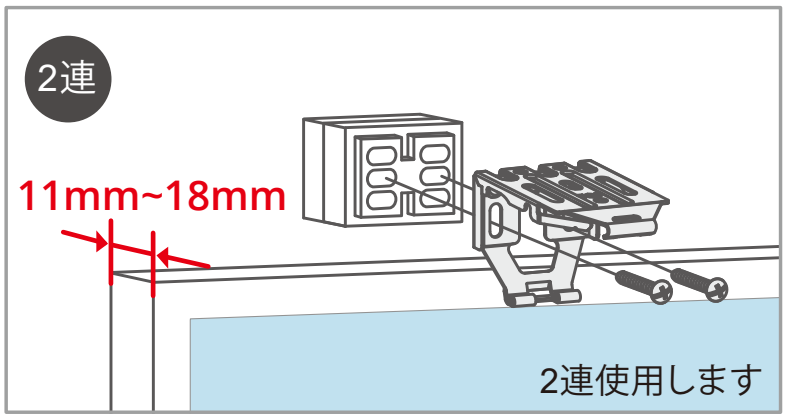

壁面と窓枠の段差が19mm~26mm：**3連**

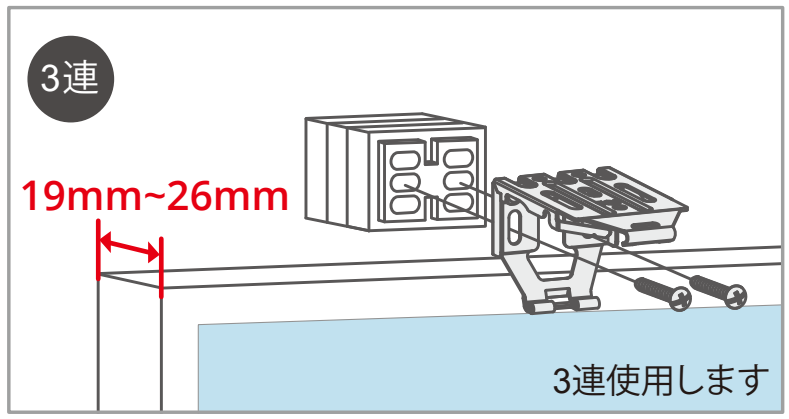

壁面付け（窓枠上の壁面に取り付けること）

コードレスタイプ

壁面採寸時の注意

内開きの窓・網戸（図 1）がある場合や、窓枠上に製品を収めたい場合（図 2）は、採寸と取り付けの際、畳代とブラインドを設置する高さにご注意ください。採寸の際に、下記の計算が必要となります。 ※ブラインドを上げきった位置が窓枠の上に収まる想定です

（図1）

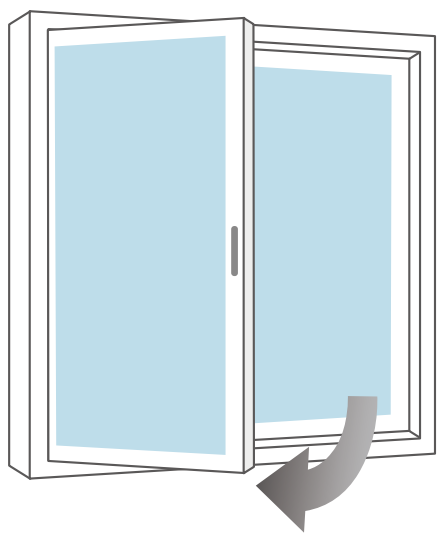

（図2）

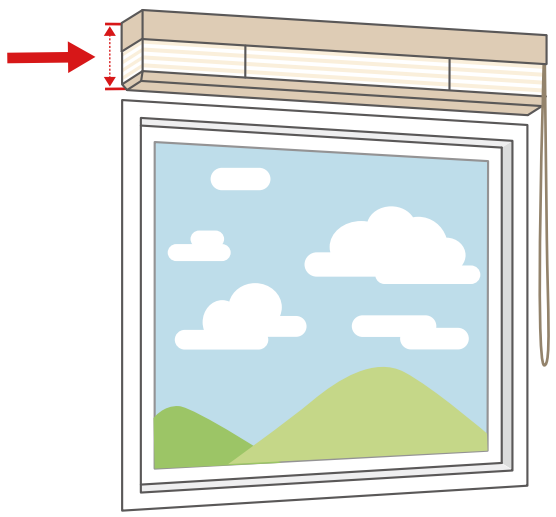

（図3）

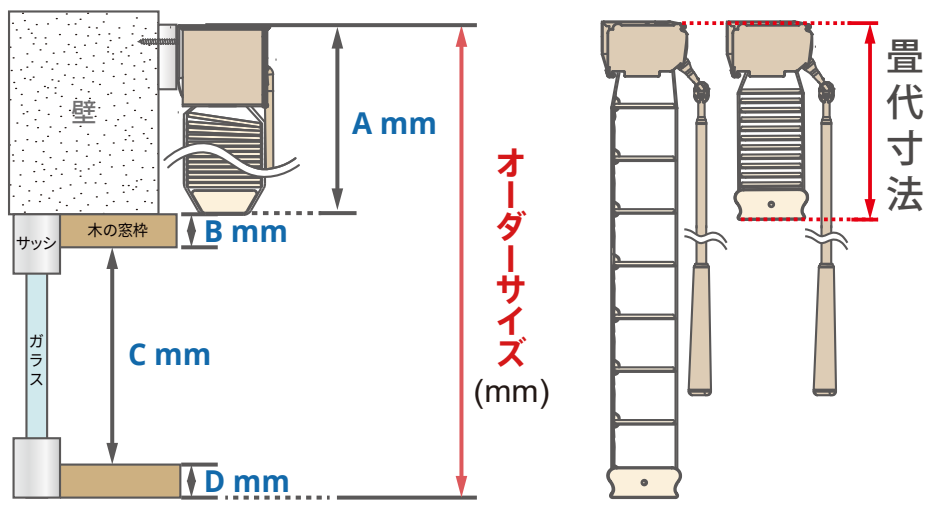

■ オーダーサイズ算出式

単位：mm

スラット幅	桐ウッドブラインド	ウエスタンレッドシダーブラインド	グランドウッドブラインド
50mm	(B＋C＋D＋73.6364) / 0.9182	-	(B＋C＋D＋73.8409) / 0.9205
63mm	(B＋C＋D＋74.8618) / 0.9347	(B＋C＋D＋74.8618) / 0.9347	(B＋C＋D＋75.0317) / 0.9365

■ A 製品畳代算出式

オーダーサイズを計算した後、製品の畳代（A）を計算する必要がございます。

木枠より畳代（A）分上の位置にヘッドレール上面がくるように設置します。（図 3 参照）

単位：mm

スラット幅	桐ウッドブラインド	ウエスタンレッドシダーブラインド	グランドウッドブラインド
50mm	3.6×(オーダーサイズ(mm)–90) / 44＋81	-	3.5×(オーダーサイズ(mm)–90) / 44＋81
63mm	3.7×(オーダーサイズ(mm)–94) / 56.7＋81	3.7×(オーダーサイズ(mm)–94) / 56.7＋81	3.6×(オーダーサイズ(mm)–94) / 56.7＋81

ご注意ください 数値はあくまで目安です。その寸法を保証するものではございませんので、あらかじめご了承ください。