ウッドブラインドシリーズ（横型）操作方法

ループコードタッチ

ループコードタッチ

ブラインドを降ろす場合

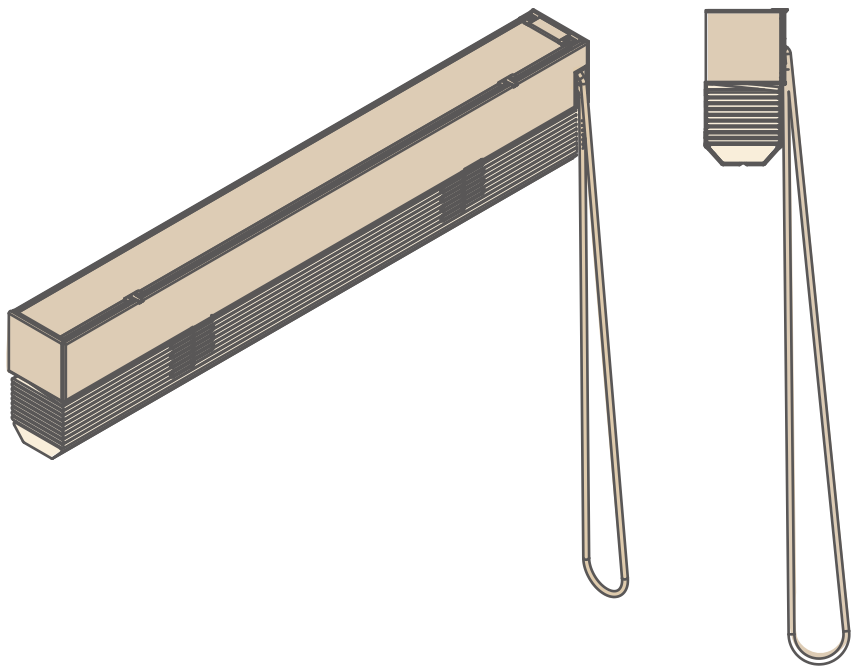

■ 取り付け時

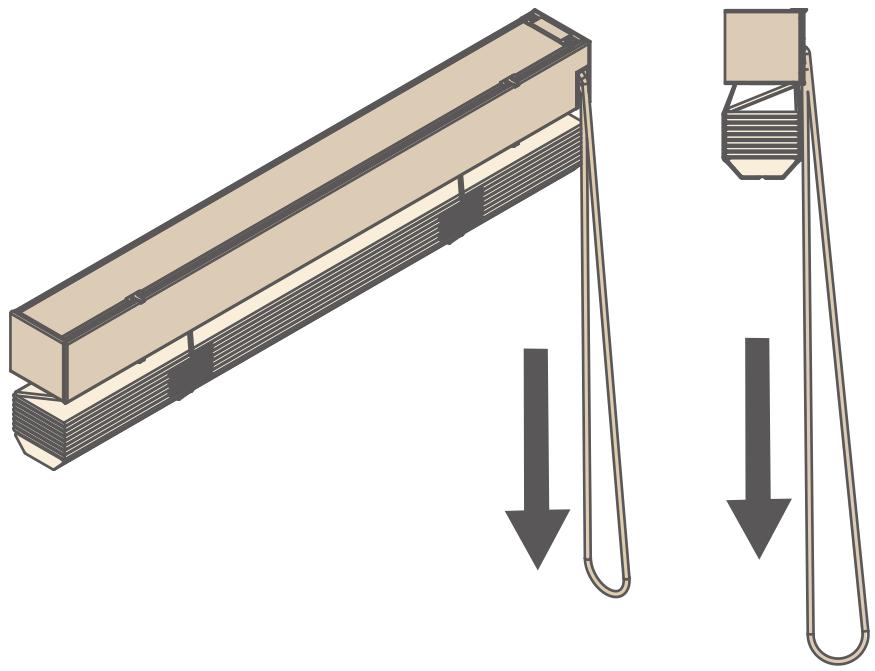

■ 奥側のコードを約 50 ～ 53cm 引いた後、
スラットが少し回転し自動降下します。

注意：コードを引ききった後で無理にコードを引かないでください。故障の原因になります。

ループコードタッチ

ブラインドを降ろす場合

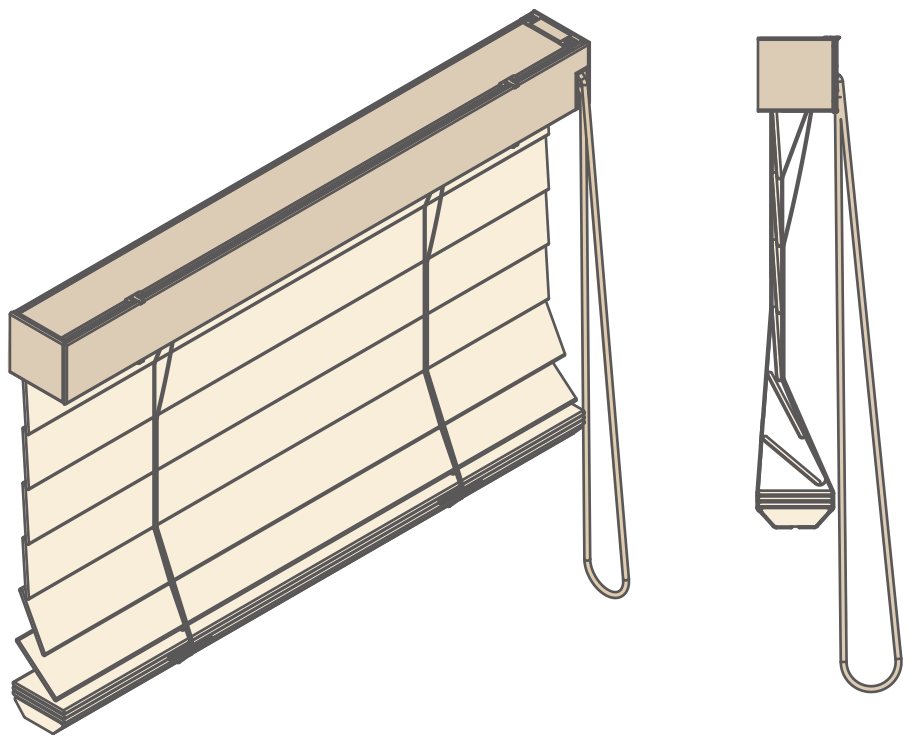

■ 降下中に動作を止めるには、
手前のコードを引きます。
コードを引くと、スラットが
閉まります。
その後、降下が止まります。

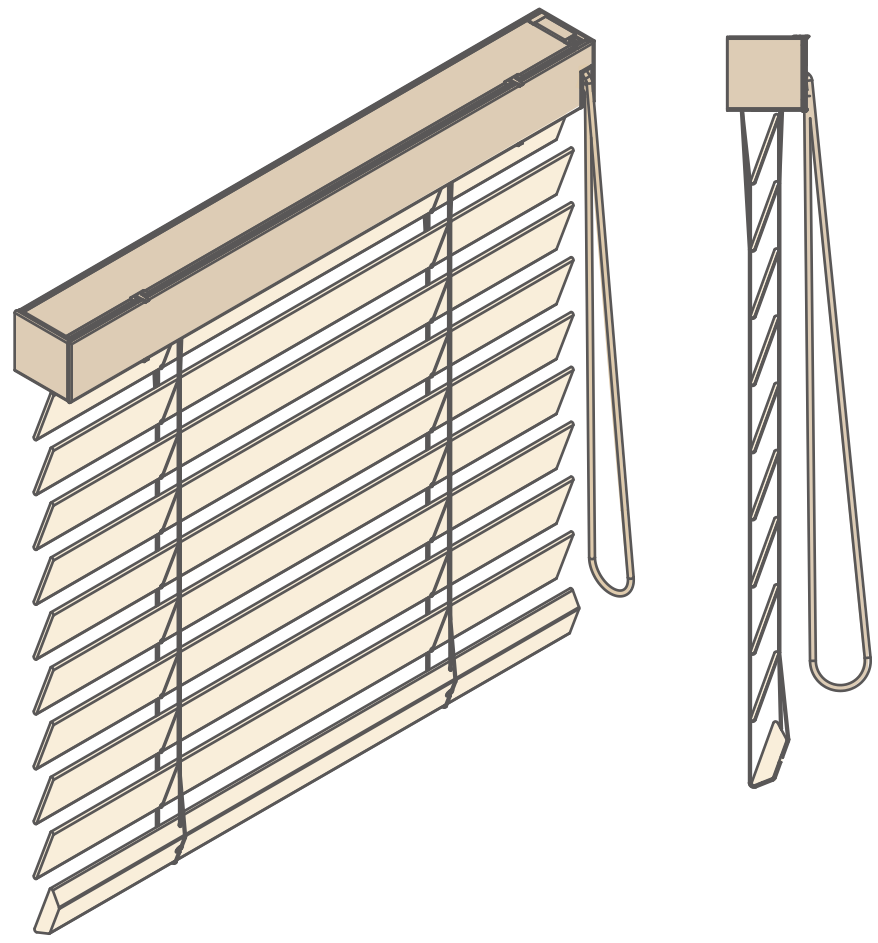

■ ブラインドが降りきった状態。

ループコードタッチ

ブラインドを上げる場合

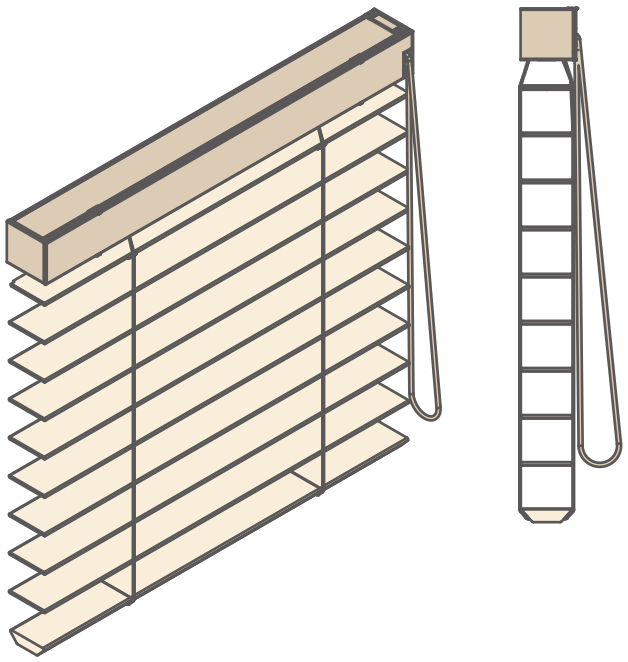

■ ブラインドが降りきった状態

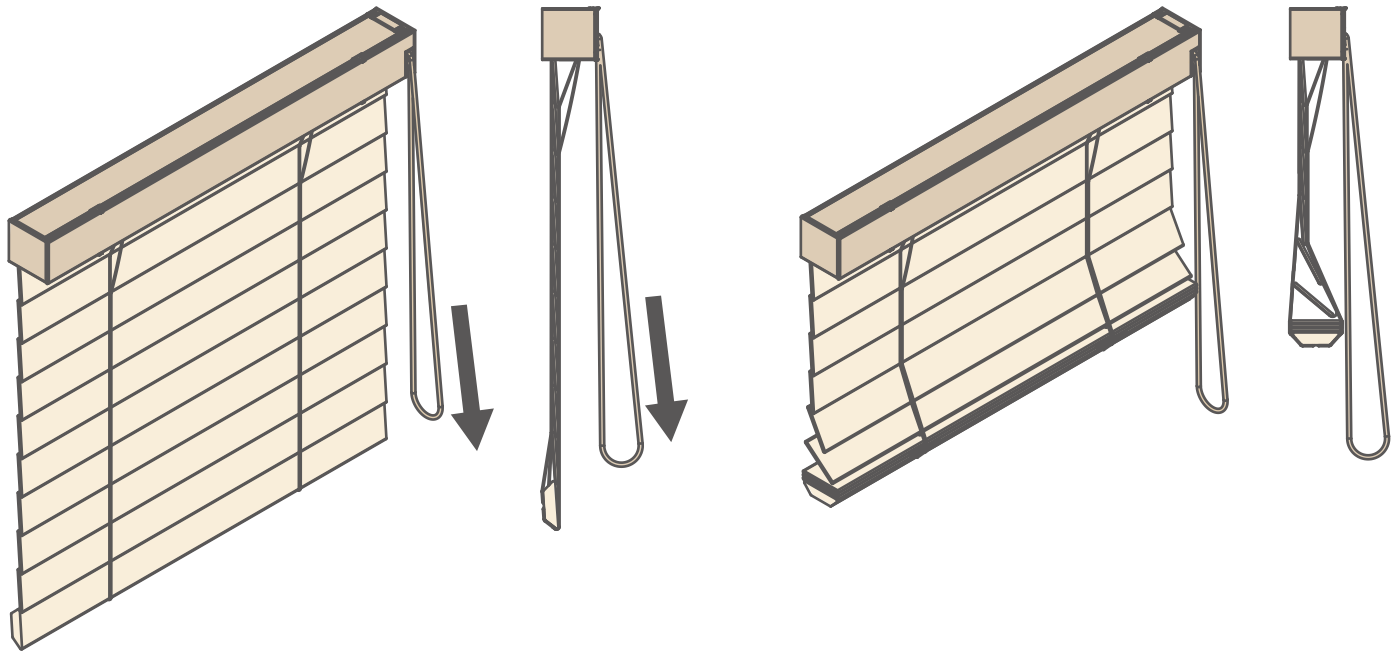

■ 手前のコードを下に引くと、
まずスラットが回転します。

スマートプライバシーについて

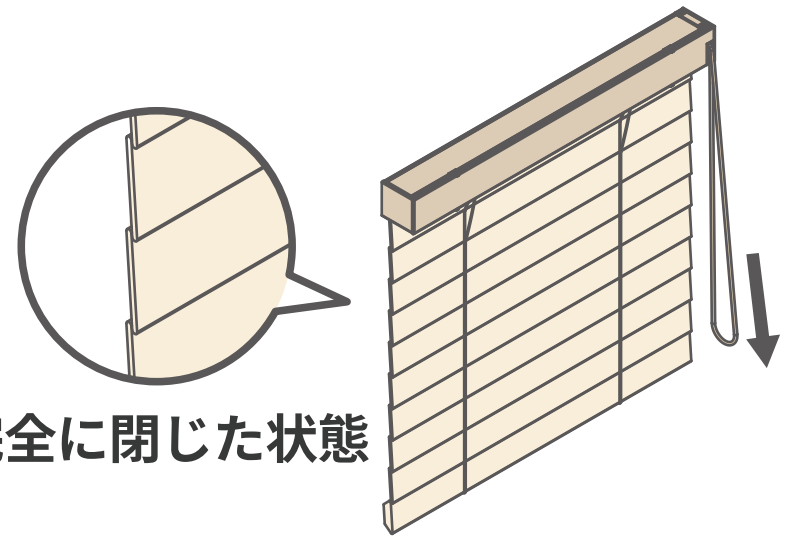

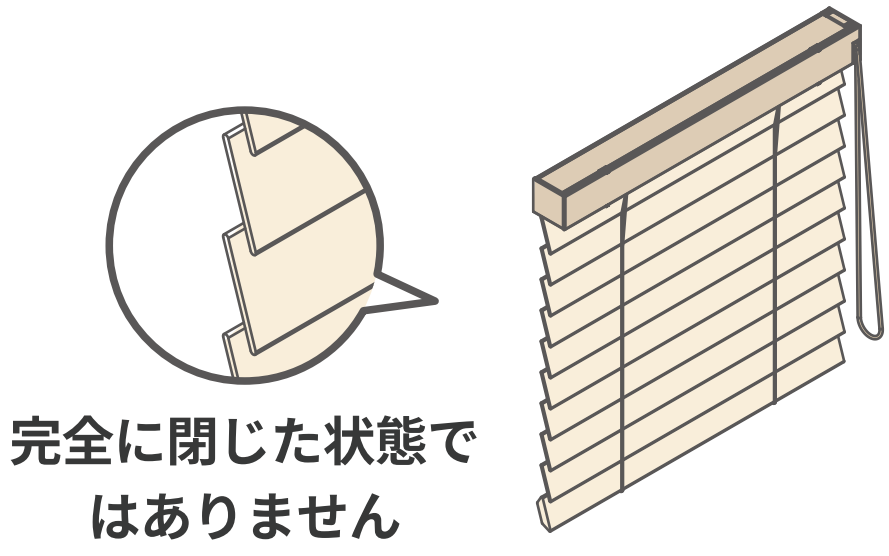

■ スラットが完全に閉じた（※）後、さらに手前のコードを引くとブラインドが上昇します。

※ 天然素材の特性上、すべてのスラットにおいて 100％の遮光性を保証することはできません。

ループコードタッチ

スラットの角度調整

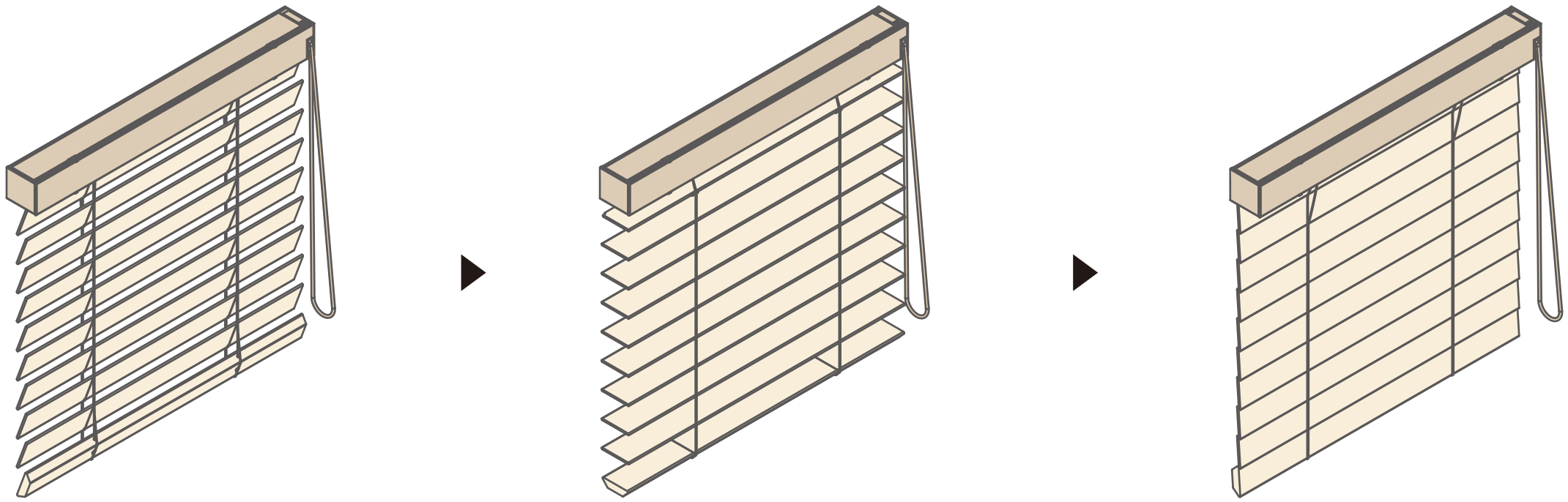

■ ループコードを交互に引くことでスラットの角度が調整できます。

【調整】
ループコードタイプ（1：3 の操作メカを除く）、ループコードタッチ、
ともに障害物に触れると降下が止まる安全装置付き。
安全装置起動後は、一度ブラインドを上げると安全装置が解除されます。