ロールスクリーン　遮光ガイドレール仕様　設置条件

# 外付け

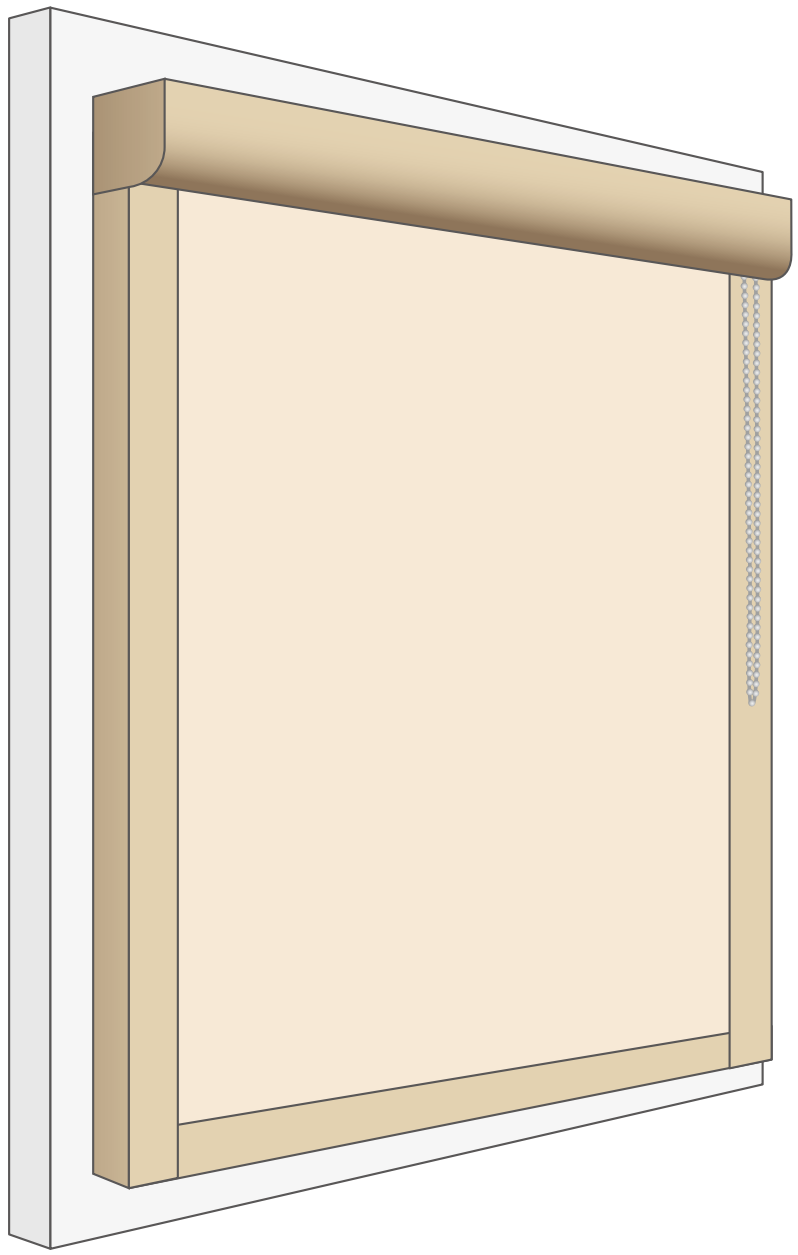

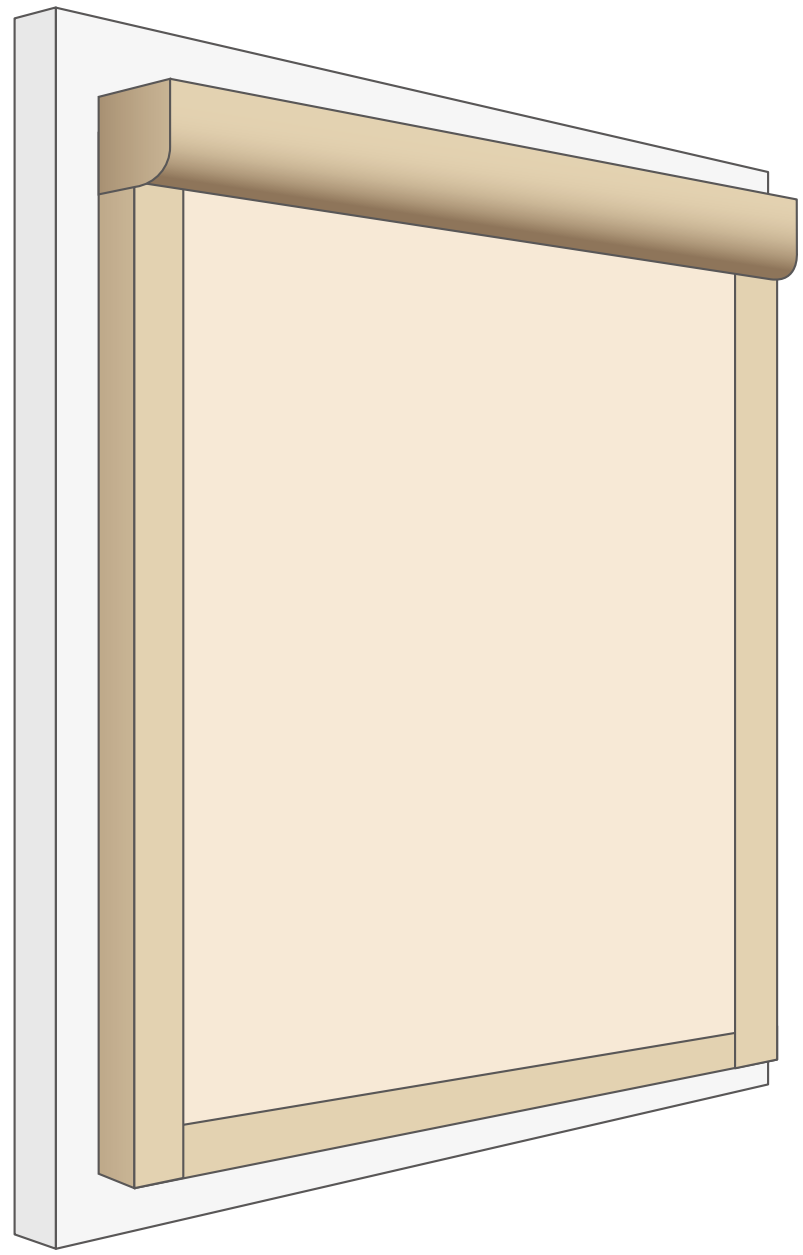

窓枠の正面に取り付ける時

# 外付け

チェーンタイプ、コードレスタイプ、電動タイプ

## 条件 1　障害物など干渉するものがないこと

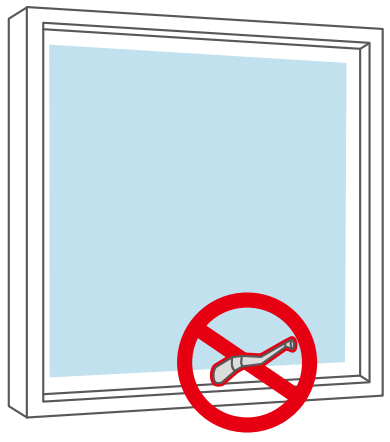

外に突出した取っ手などがある場合は、ブラインドの昇降を妨げます。
取っ手が窓枠から突出するかどうかをご確認ください。

## 条件 2　内開き窓・網戸は避けてください

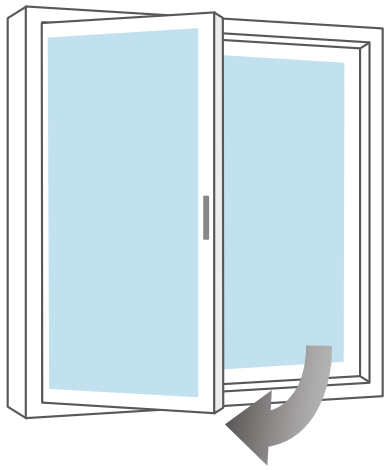

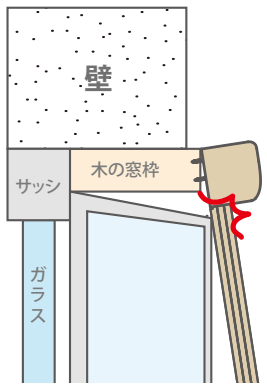


内側に開く窓や網戸がある場合は、
図のようにブラインドを収めると、
扉の開閉時の障害になります。
（設置位置や畳代をご確認ください）

## 条件 3　下地が木材であること

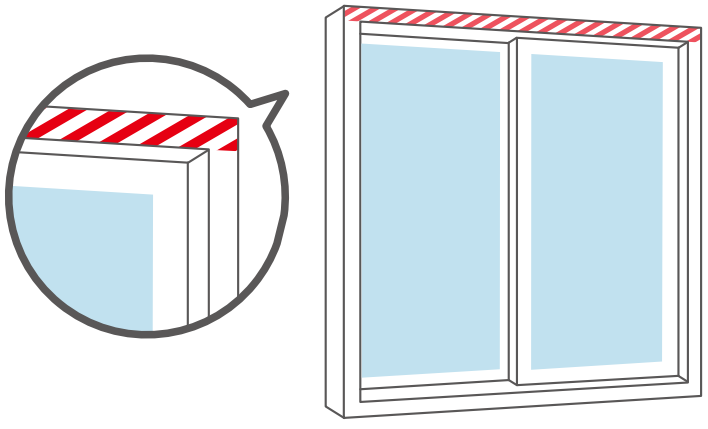

ネジを打ち込むため、取り付け箇所の材質が木材でできていること
（金属では打ち込めず、石膏ボードでは十分な強度がありません）

チェーンタイプ、コードレスタイプ、電動タイプ

# 外付け

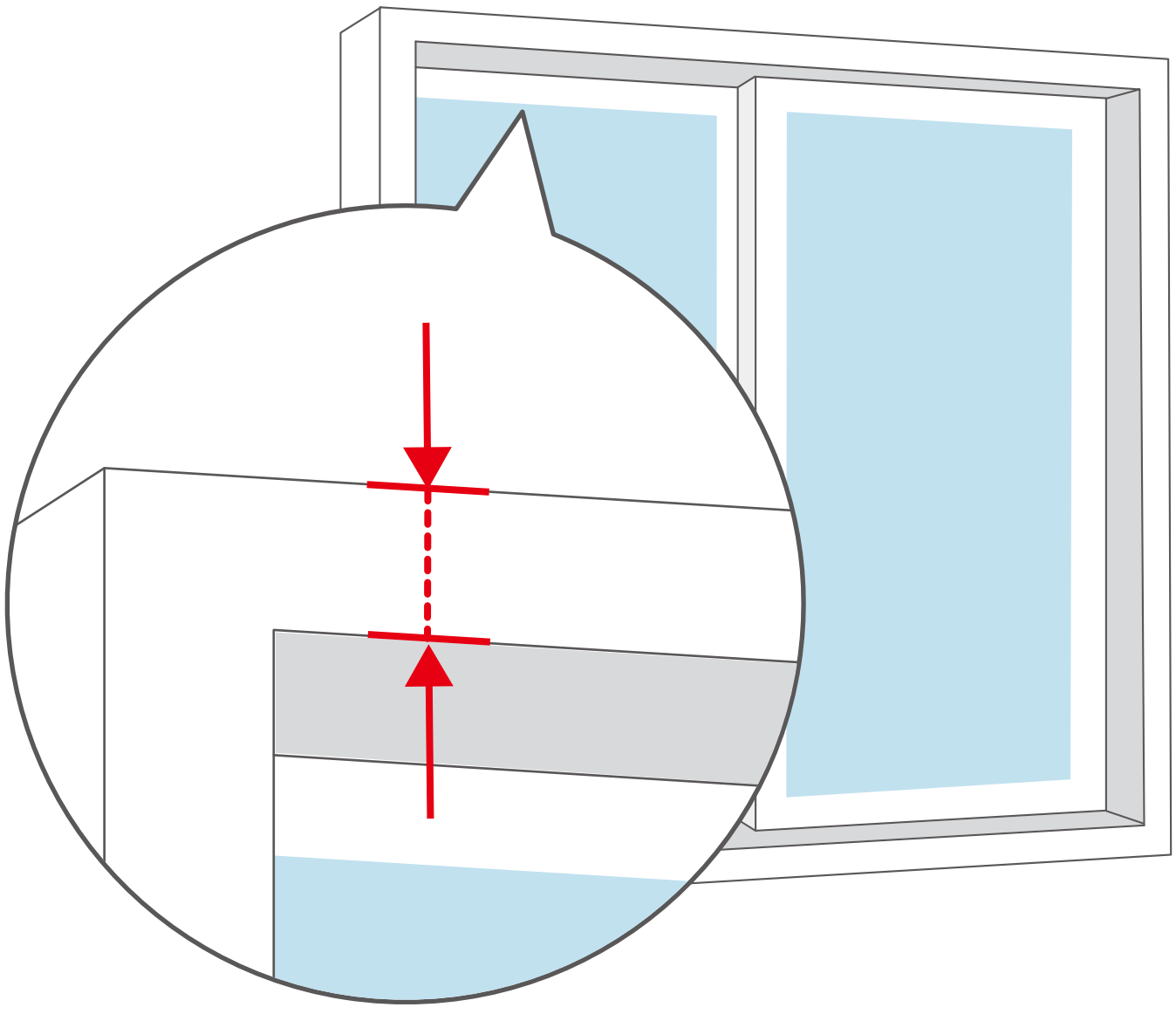

窓枠の高さが足りない場合は、ブラケットの設置ができません。

# 外付け

チェーンタイプ、コードレスタイプ、電動タイプ

## 前部フェイシア

| 89mm 前部フェイシア | 114mm 前部フェイシア |
|---|---|
| 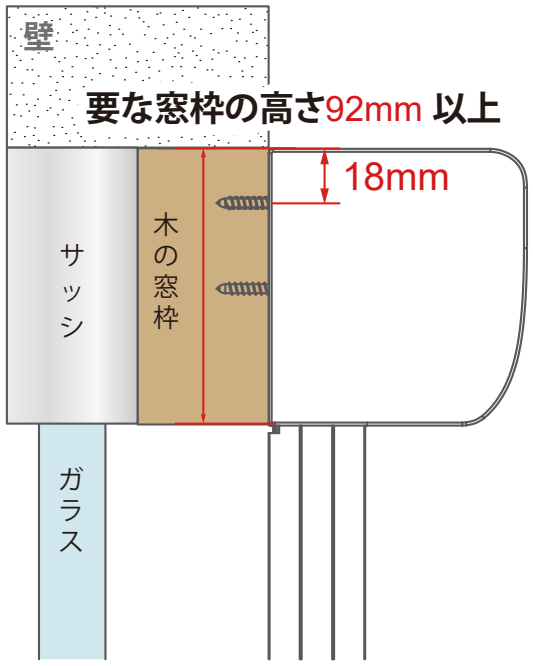 | 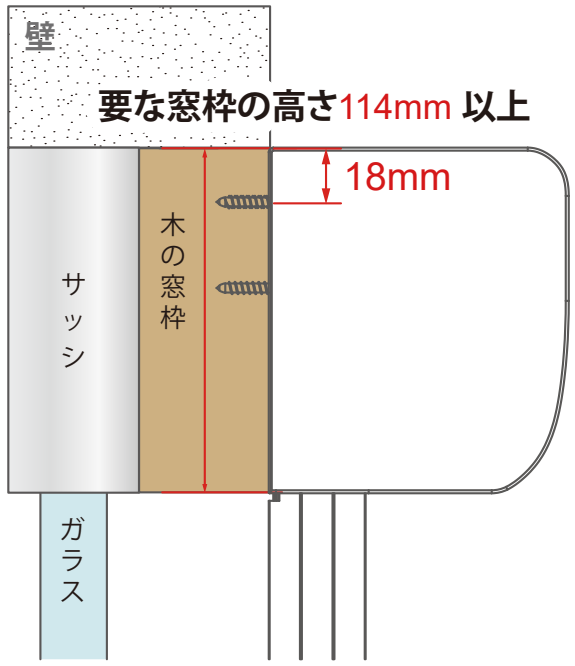 |
| 製品幅W≦2438mm、製品高さH≦2438mm<br>製品幅W＞2438mm、製品高さH≦1828mm | 製品幅W≦2438mm、製品高さH＞2438mm<br>製品幅W＞2438mm、製品高さH＞1828mm |

| 取り付けタイプ | 取り付け金具設置面条件 | 89mm仕様 | 114mm仕様 |
|---|---|---|---|
| 外付け | 開口部上方の必要な最低限高さ | 92mm | 114mm |
| | 外付ボトムチャネル設置条件 | 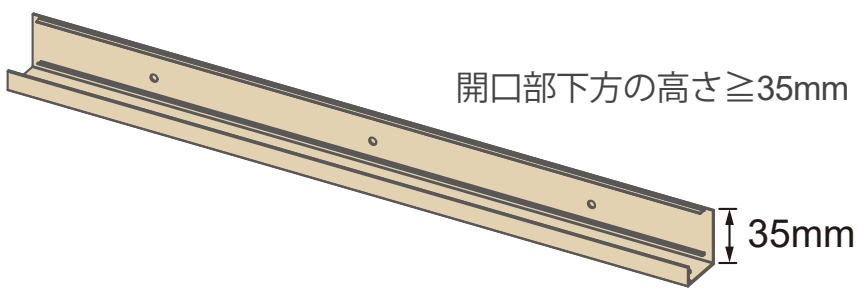 | |