ベルビューシェード操作方法

ループコードタッチ

ループコードタッチ

操作コードの説明

■ 手前のコードを引く：
シェード全体の上昇と各シェードを巻く（開ける）操作ができます

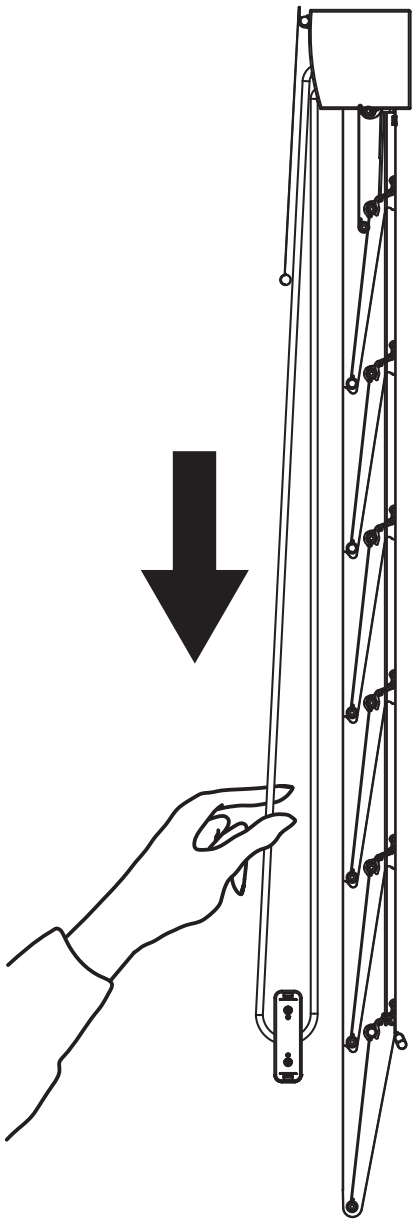

■ 奥側のコードを引く：
シェード全体の降下と各シェードを拡げる（閉める）操作ができます。

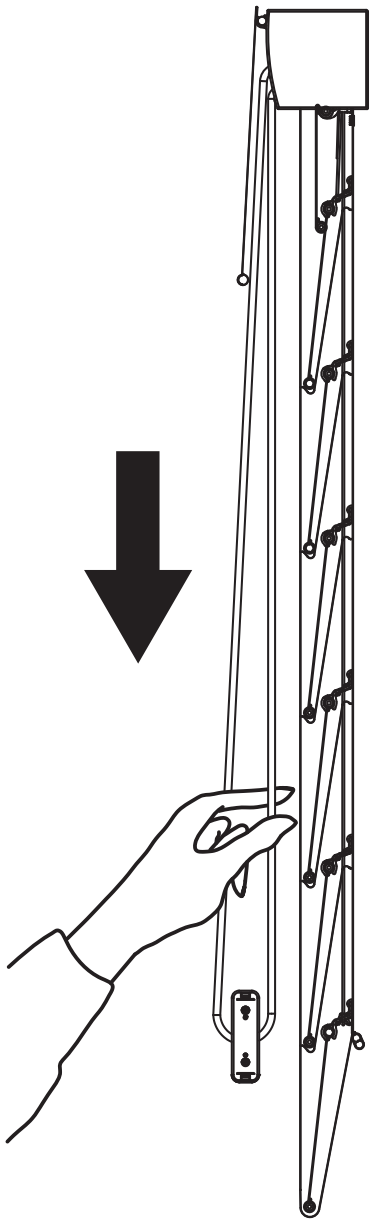

ループコードタッチ

シェードを降ろす

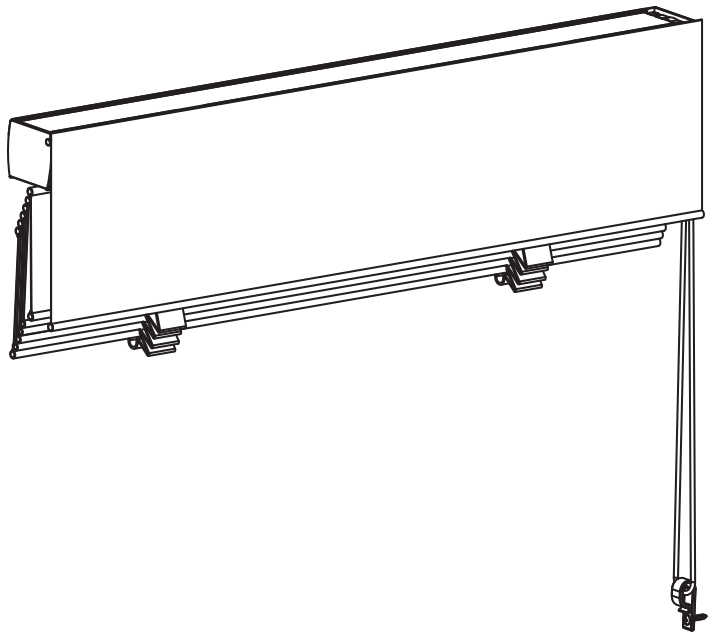

- シェードが上がった状態。

- 奥側のコードを **40** ～ **60cm** ほど引くと、
  ロックが解除され、スクリーンが自動降下します。
  各スクリーンは閉じた状態で降下します。
  降下中に手前のコードを引くと降下が止まります。

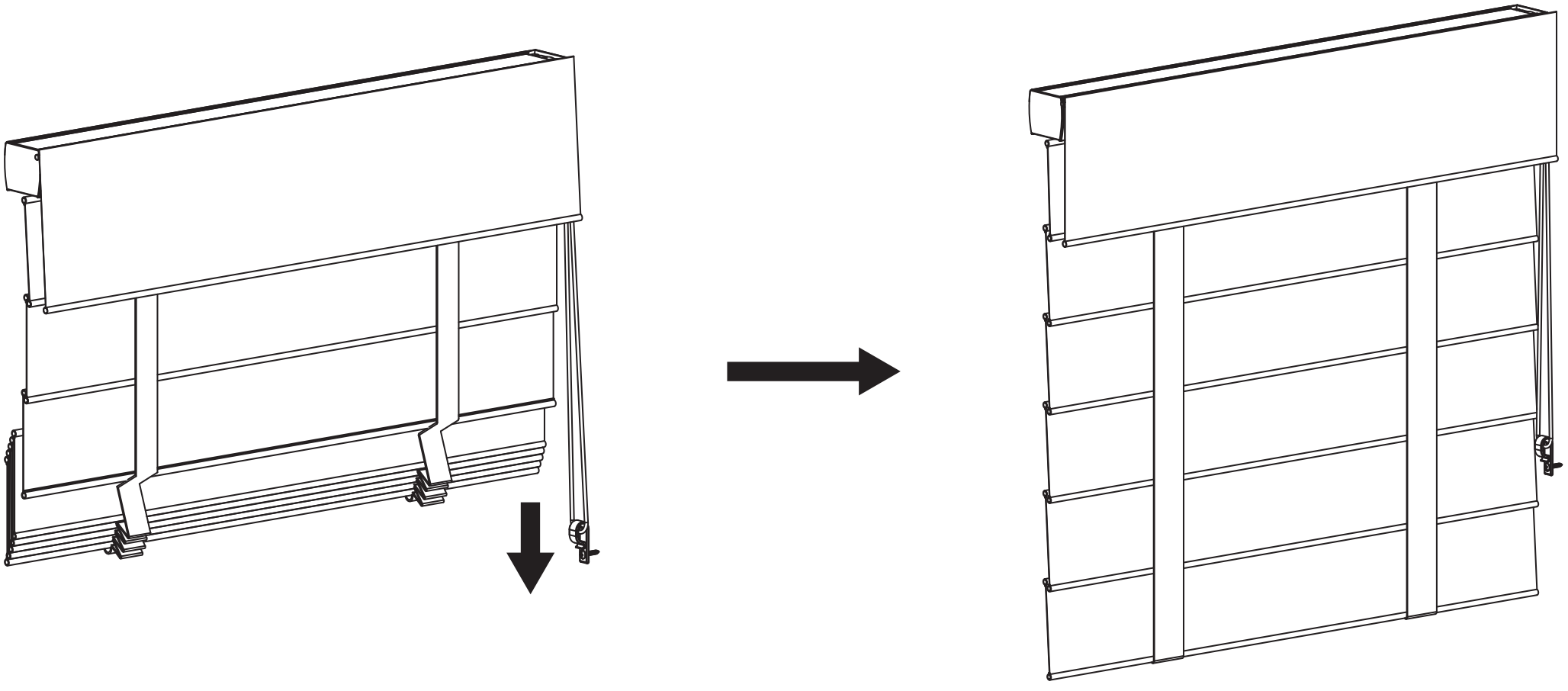

ループコードタッチ

シェードを上げる

シェードが降りきった状態では、各シェードは閉じた状態です。
手前のコードを引くことで、各シェードが開き始め、完全に開いた後で
スクリーンが上がります。

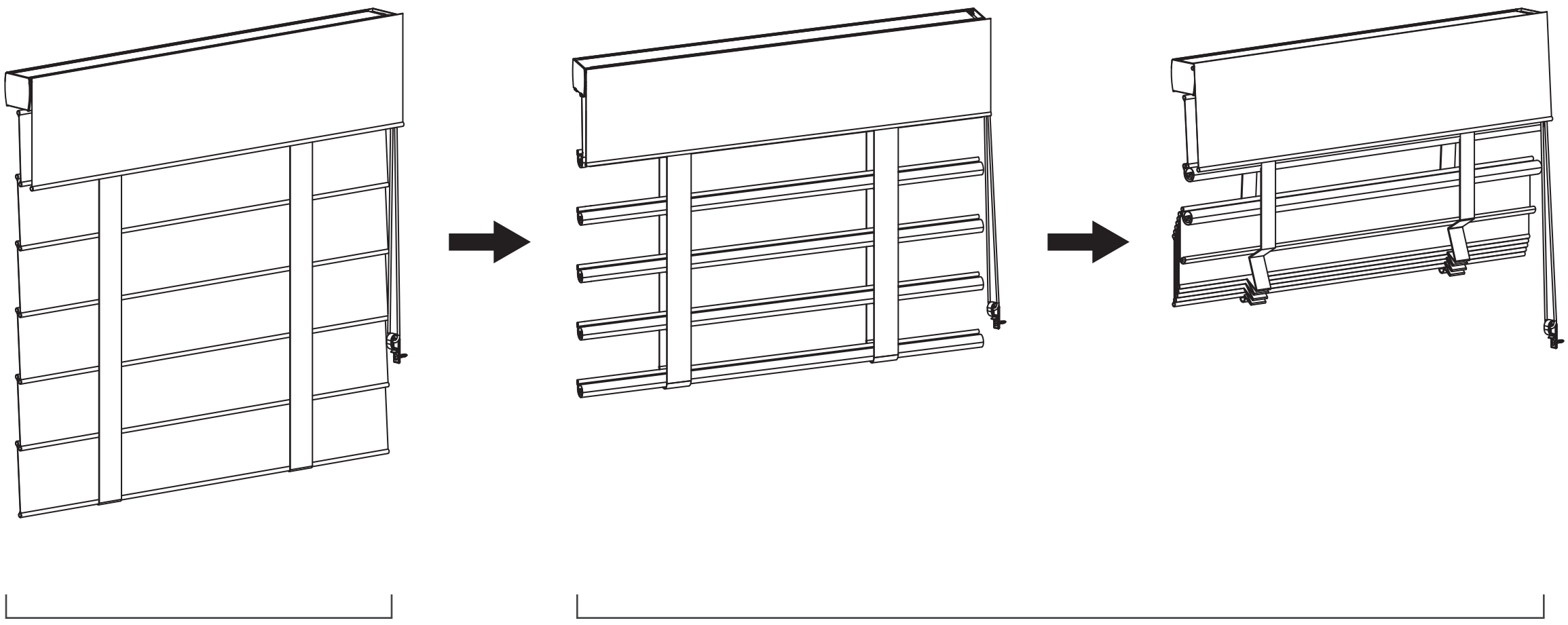

シェードが降りきった状態　　シェードが上がるときの状態

ループコードタッチ

シェードの回転

手前のコードを引くとシェードが巻かれます。
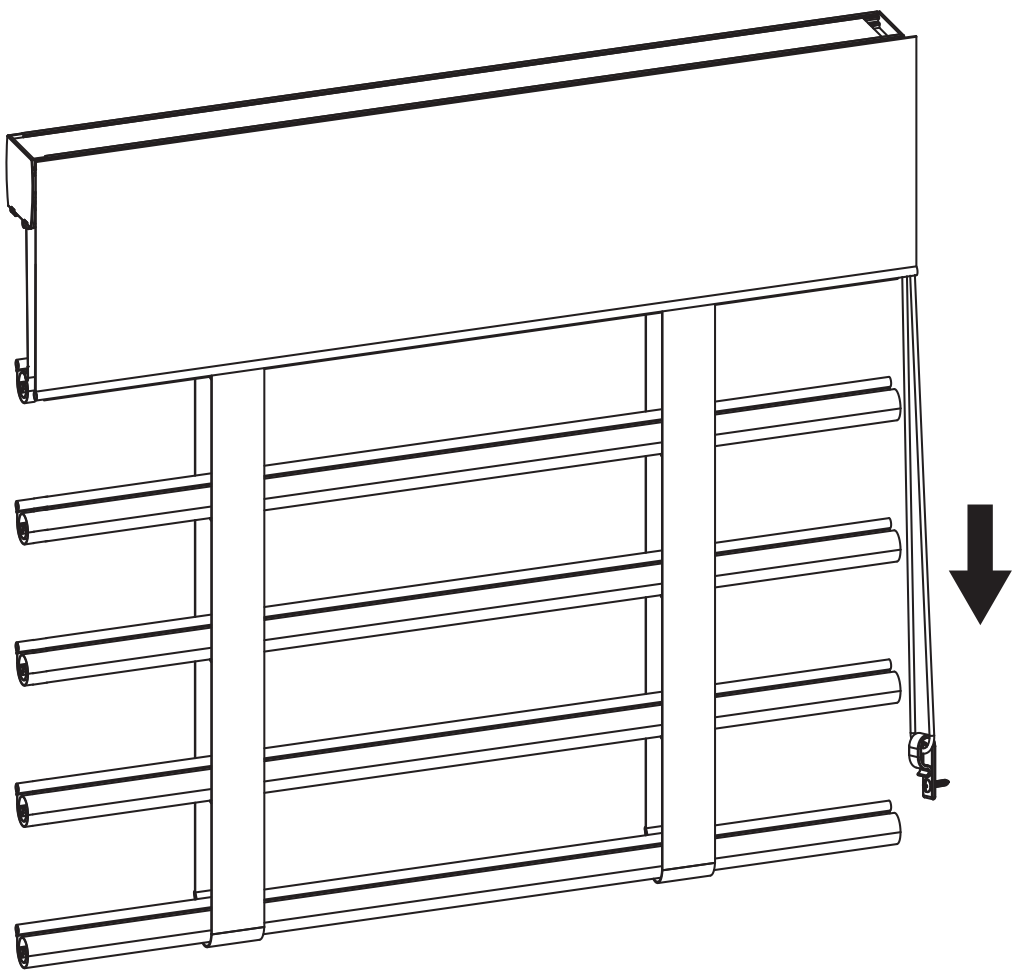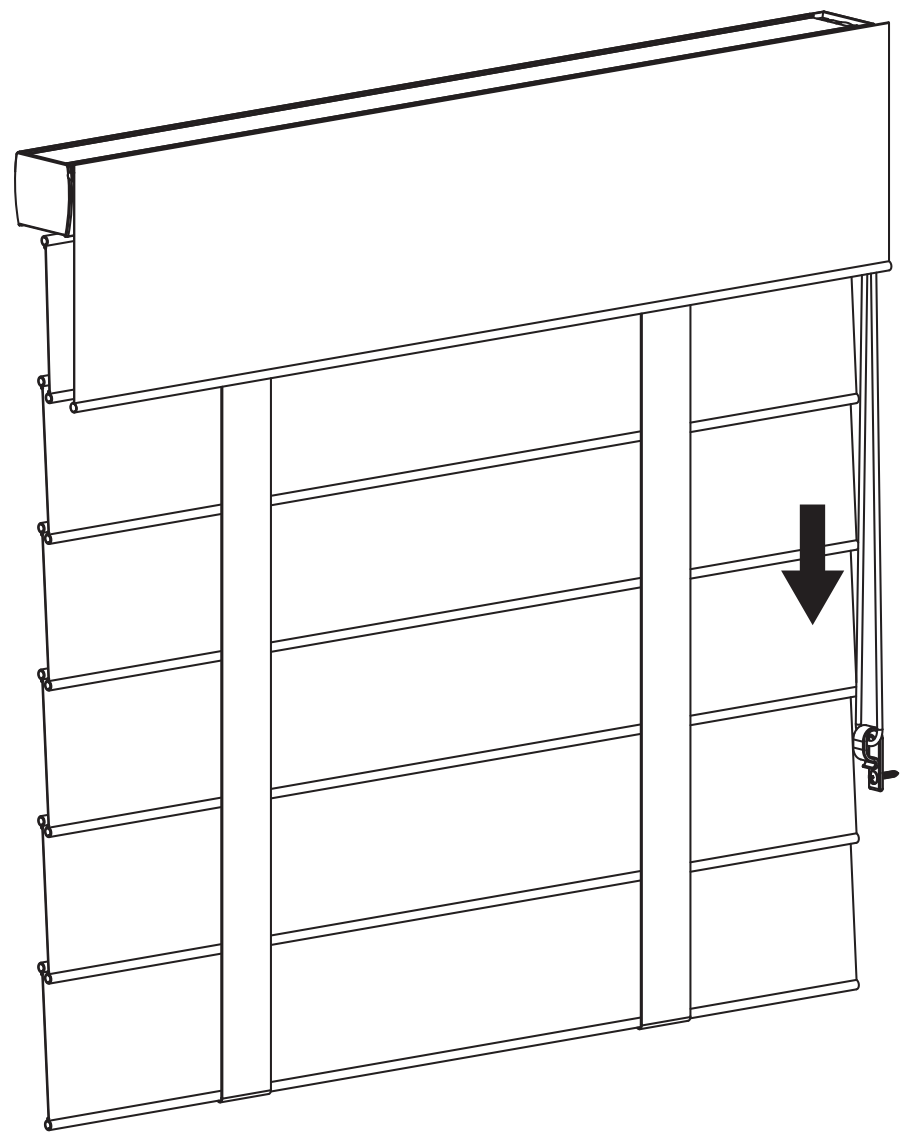
奥側のコードを引くとシェードが閉じます。