ロールスクリーン 採寸方法

壁面付け

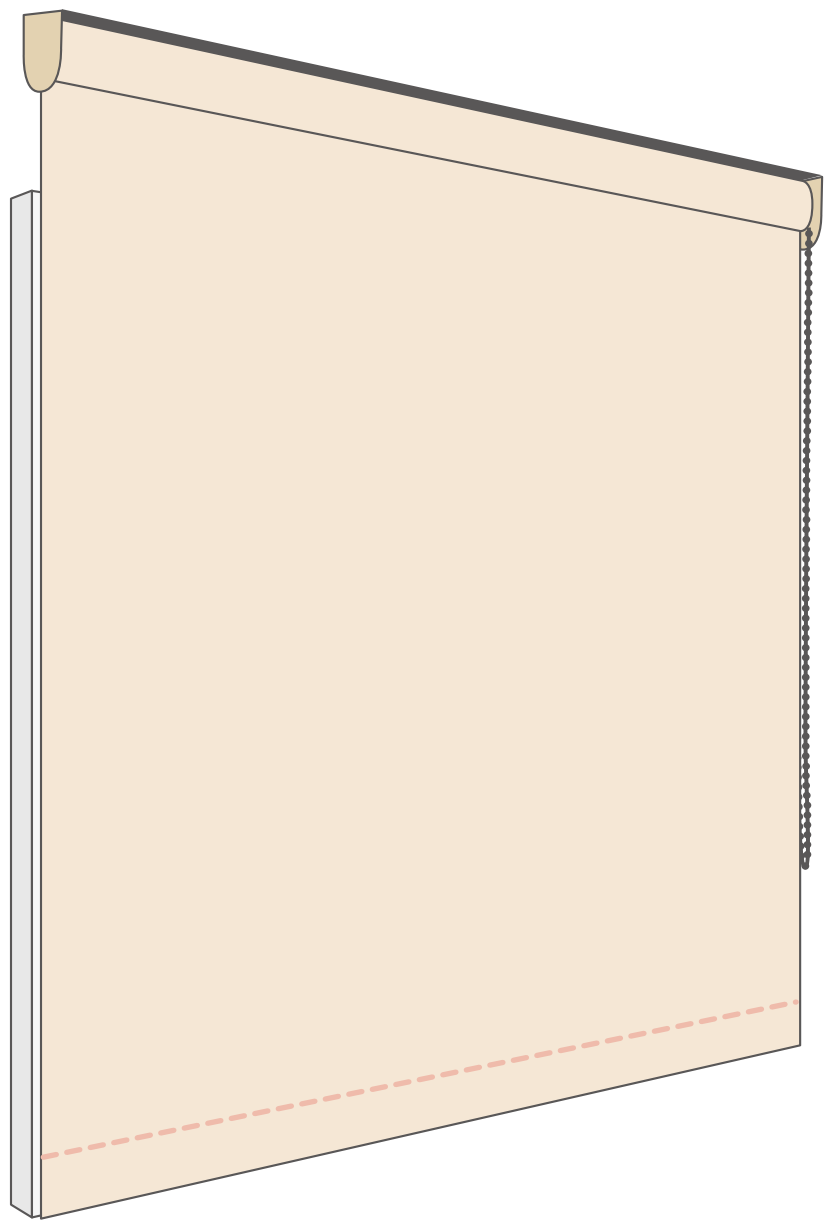

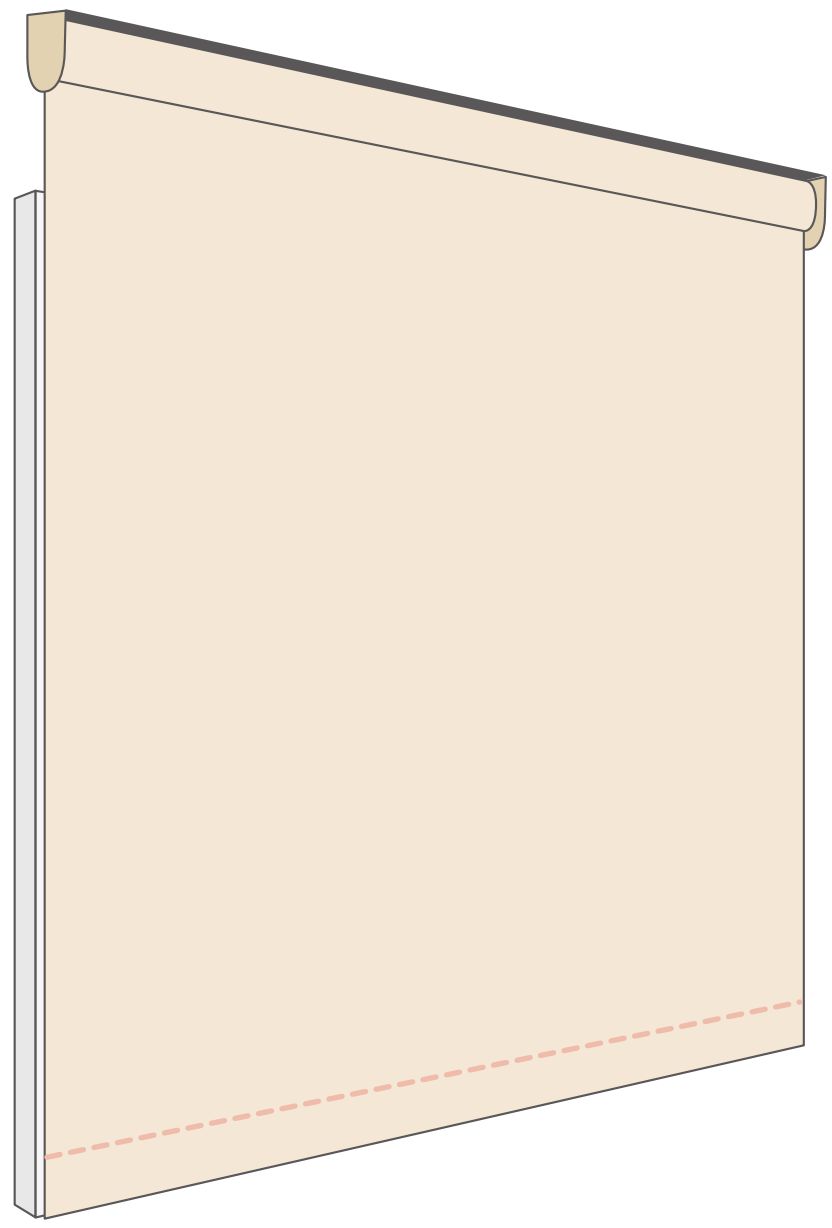

窓枠の上の壁面に取り付ける時

壁面付け（窓枠の上の壁面に取り付け）

チェーン (タッチ) タイプ、コードレスタイプ、電動タイプ

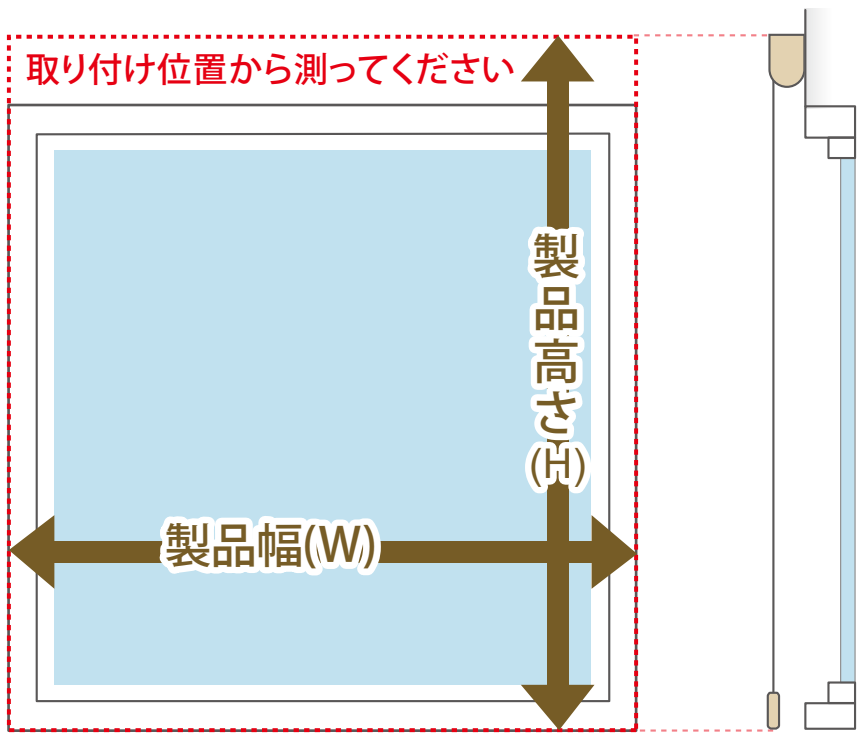

または

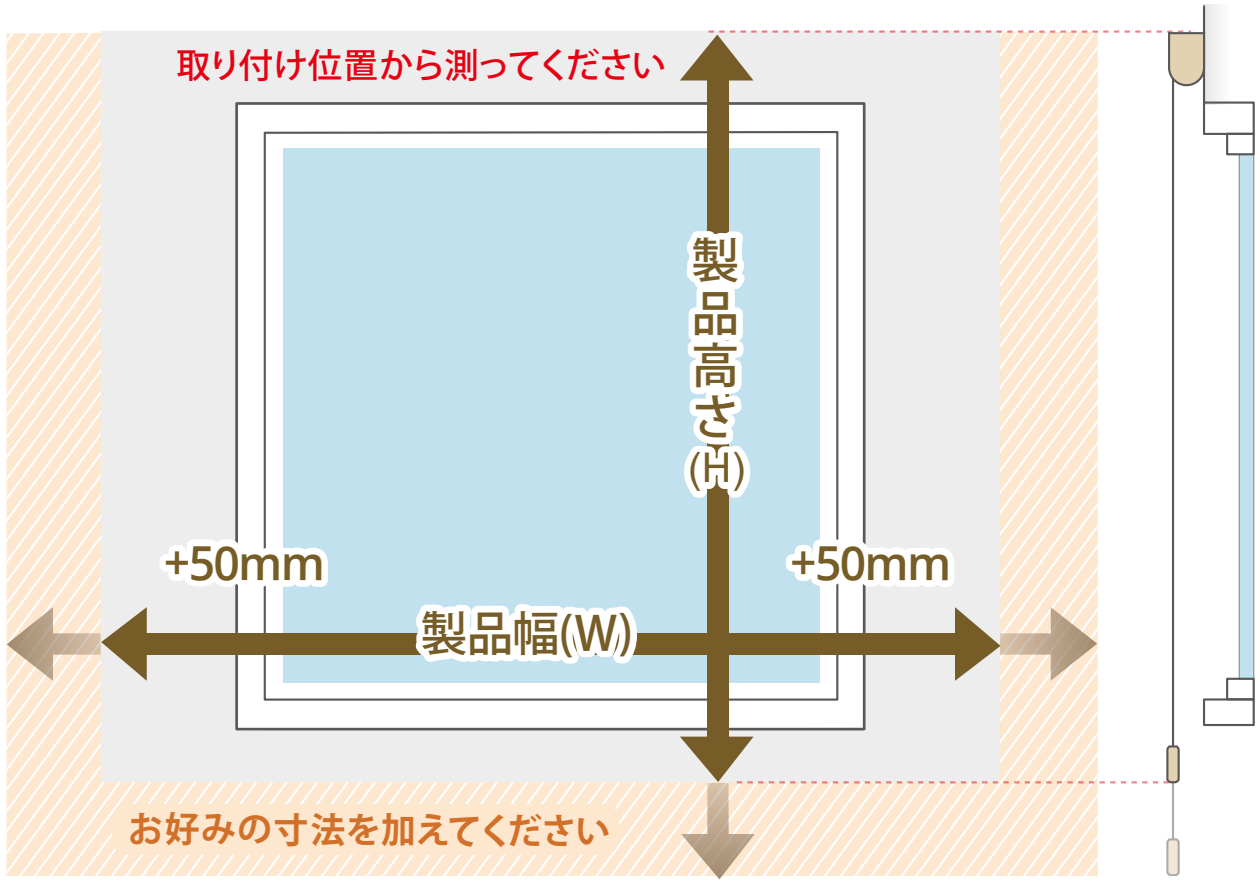

製品幅は窓枠の外側寸法を測ってください。

窓枠と製品との隙間や光漏れが気になる方は、窓枠外側寸法に、左右各 50mm 程度多めに加えることをおすすめします。

ただし、周りに障害物がないことを必ず確認してください。

製品高さは取り付け位置から窓枠の外側寸法まで測ってください。お好みの寸法を加えることもできます。

壁面付け

チェーン (タッチ) タイプ、コードレスタイプ、電動タイプ

壁面採寸取り付け時の注意

■ ブラケットスペーサー使用数

壁面に取り付ける場合は、下記のことを確認してください。

❶ 壁面と窓枠に段差があるかどうかを確認してください。

→壁面と窓枠に段差がある場合は、それを解消するために、ブラケットスペーサーの使用が必要になります。

❷ オプションで必要数をご選択ください。

❸ **3.5" 外付け用ブラケット**

窓枠の突出が 58mm 以下の場合、逆巻きの設置でスペーサーなしでの取り付けも可能です。

ブラケットスペーサーの組み合わせは最大 3 連までです。

それ以上必要な場合は、壁面付け以外の取り付け方法をお選びください。

4.5" 外付け用ブラケット

窓枠の突出が 66mm 以下の場合、逆巻きの設置でスペーサーなしでの取り付けも可能です。

ブラケットスペーサーの組み合わせは最大 3 連までです。

それ以上必要な場合は、壁面付け以外の取り付け方法をお選びください。

壁面と窓枠の段差が1~10mm：**1連**

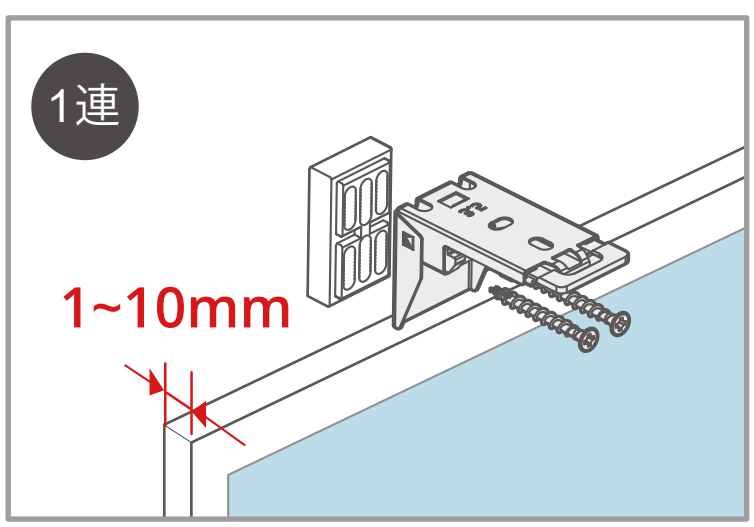

壁面と窓枠の段差が11~18mm：**2連**

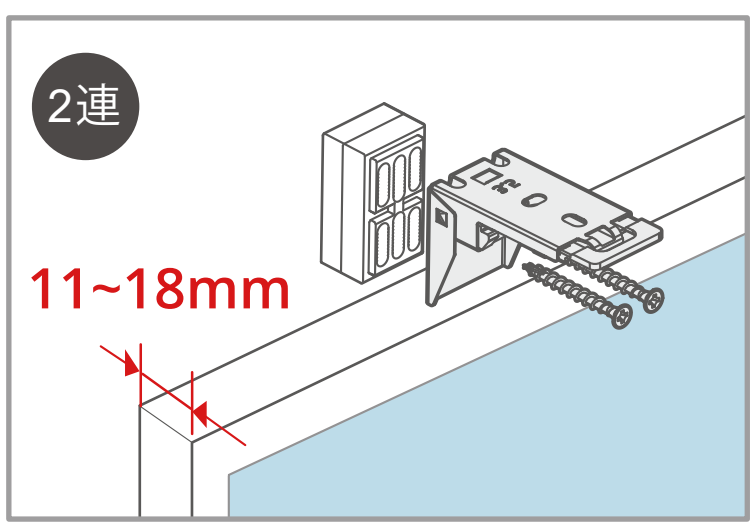

壁面と窓枠の段差が19~26mm：**3連**

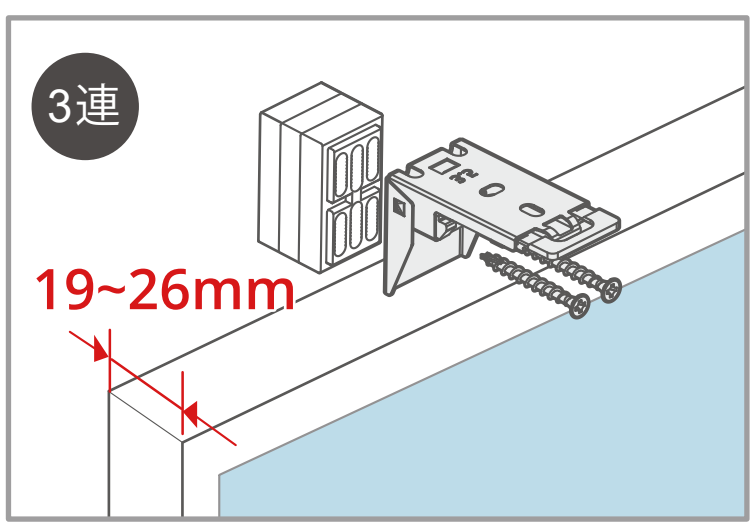

壁面付け

チェーン (タッチ) タイプ、コードレスタイプ、電動タイプ

壁面採寸取り付け時の注意

■ 内開きの窓・網戸がある場合や、窓枠上に製品を収めたい場合のご注文サイズについて

内開きの窓や網戸がある場合（図 1）や、窓枠上に製品を収めたい場合 (図 2) は、採寸と取り付けの際、
畳代とスクリーンを設置する高さにご注意ください。採寸の際に、下記の計算が必要となります。
※スクリーンを上げきった位置が窓枠の上に収まる想定です

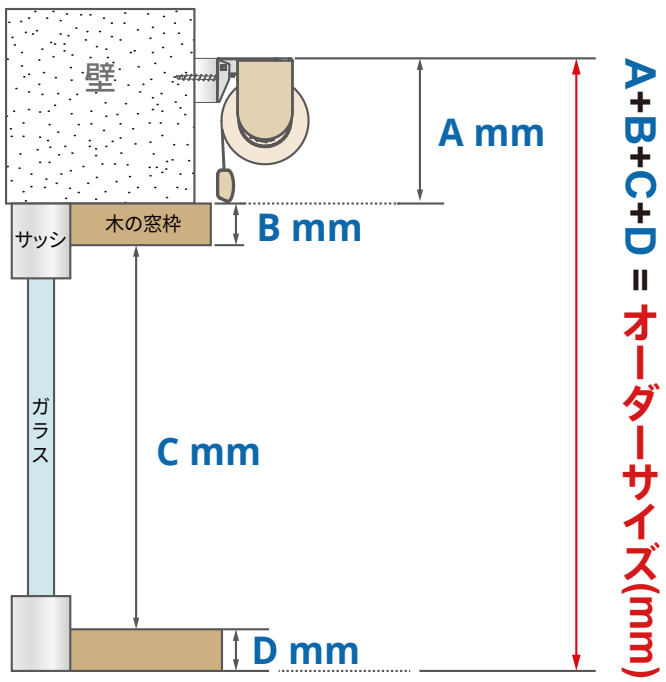

ご注文高さ＝A+B+C+D

※ A=巻き代≒141mm

巻き代は操作タイプ、
パーフェクトシアーシェード生地の種類などにより変わります。
最大寸法 141mm になります。

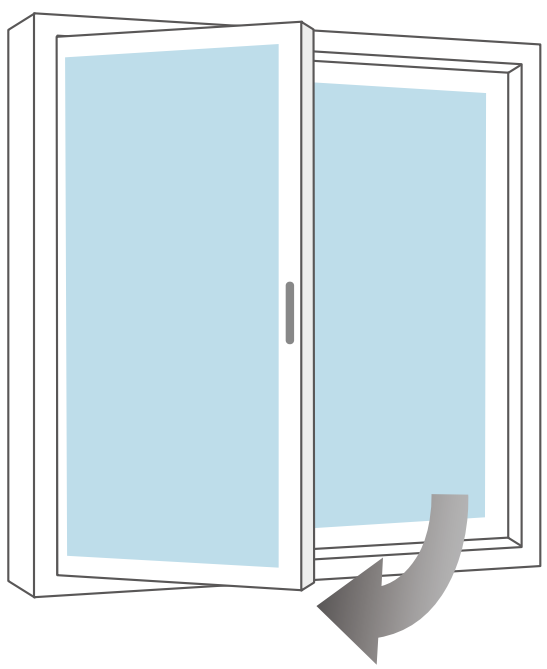

(図 1)

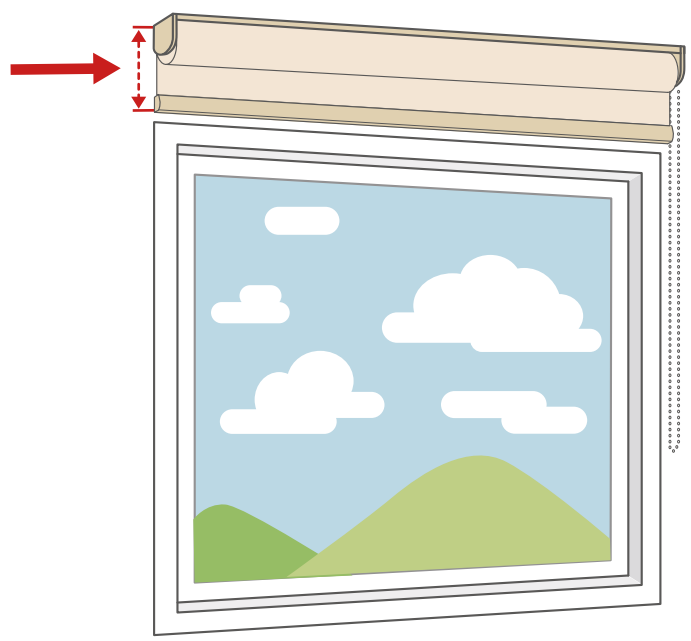

(図 2)