ハニカムスクリーン 取り付け方法

窓枠天井付け/鴨居付け/浅天井付け

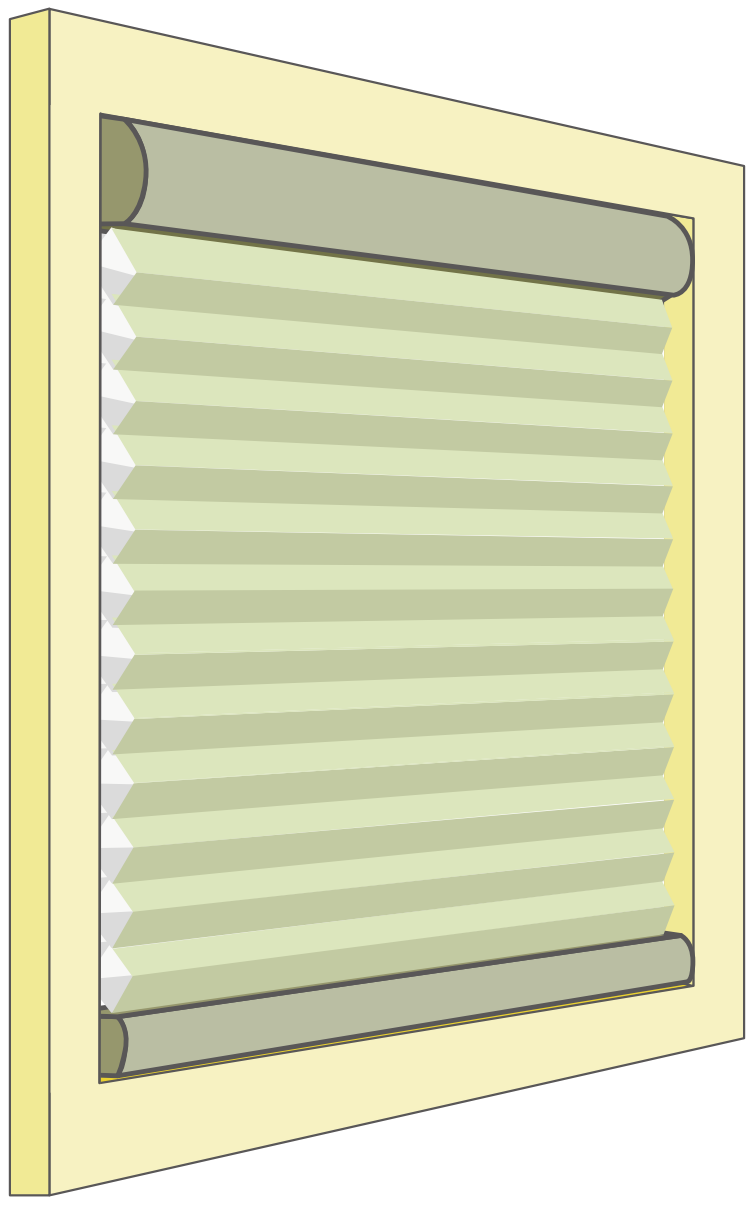

窓枠の内側に取り付け

取り付けの手順

窓枠天井付け/鴨居付け/浅天井付け

① 外箱・製品の確認

ご注意ください

開梱後製品取り付けが完了するまで製品の操作は絶対に行わないでください。故障の原因になります。

※画像は一例です

製品が到着したら、まず外箱にダメージなどがないかご確認ください。厳重に梱包されていますので、
外箱にダメージがあっても製品本体に影響することは稀です。
万が一、製品本体にダメージが確認されたときは、下記の手順でご連絡ください。

１.外箱の状態写真を撮る（できれば開梱前の状態）
２.本体のダメージがわかる写真を撮る
３.1 と 2 の写真に合わせてご注文情報（注文 ID、どこの販売経路または担当営業で購入されたか）をご記入いただき、製品到着から開梱、ダメージ確認に至るまでの状況をご記入いただいた上、下記ノーマンジャパン顧客サポートのメールアドレス宛にご連絡ください。ご不明な点ございましたら下記フリーダイヤルまでご連絡ください。

・ノーマンジャパン顧客サポート　メールアドレス info-nj@norman.co.jp
・ノーマンジャパン顧客サポート　フリーダイヤル 0120-051-507

取り付けの手順

窓枠天井付け/鴨居付け/浅天井付け

①-❶ 開梱し、製品本体と同梱物を取り出す

注意：取り付けが完了するまで製品の操作は行わないでください。故障の原因になります。

①-❷ プラスチックフィルムをハードウェアボックス側から、梱包物を傷つけないように取り外し、説明書と保証書取り出す

①-❸ 説明書を参照しながら、同梱付属品の数を確認する※1

取り付けの手順

窓枠天井付け/鴨居付け/浅天井付け

② ブラケットの取り付け
→P5をご参照ください

③-❶ スクリーン本体の取り付け
→P7をご参照ください

③-❷ コードクリップの取り付け・取り外し
→P9をご参照ください

④-❶ オプション：サイド断熱フレームの取り付け ※2
→P12をご参照ください

取り付けの手順

窓枠天井付け/鴨居付け/浅天井付け

④-❷ オプション：操作ロッドの組み立て方法 ※3

→P 14 をご参照ください

❺ 数回操作し、動作を確認する

※1 付属品の数は説明書を参照してください

※2 窓枠天井付け/鴨居付け/浅天井付け、カーテンレール付け仕様の追加オプション

※3 コードレスタイプ・上下コードレスタイプ・コードレスタイプ＜ツイン＞の追加オプション

ブラケットの取り付け

窓枠天井付け/鴨居付け/浅天井付け

❶ 最初に両端のブラケット取り付け位置を決めます。ブラケットをヘッドレールの両端部から約 **70 ~ 90mm** 内側に両面テープで仮止めしてください。

❷ ブラケットを **3** 個以上使用する場合は、中間のブラケットとの間隔が均等になるようにしてください。

窓枠天井付け(窓枠の内側に取り付け)

※画像ブラケットはイメージです。実際の付属品をご使用ください

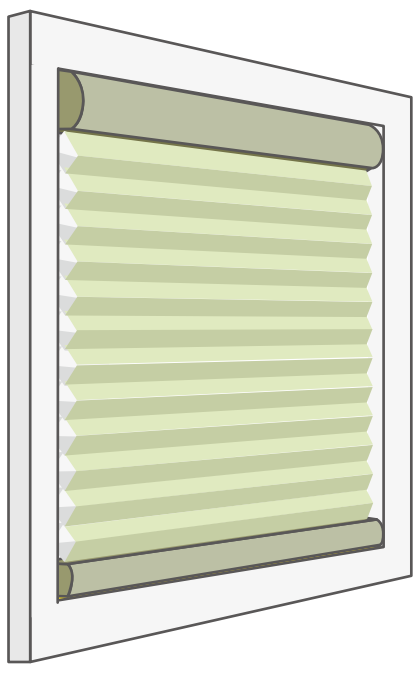

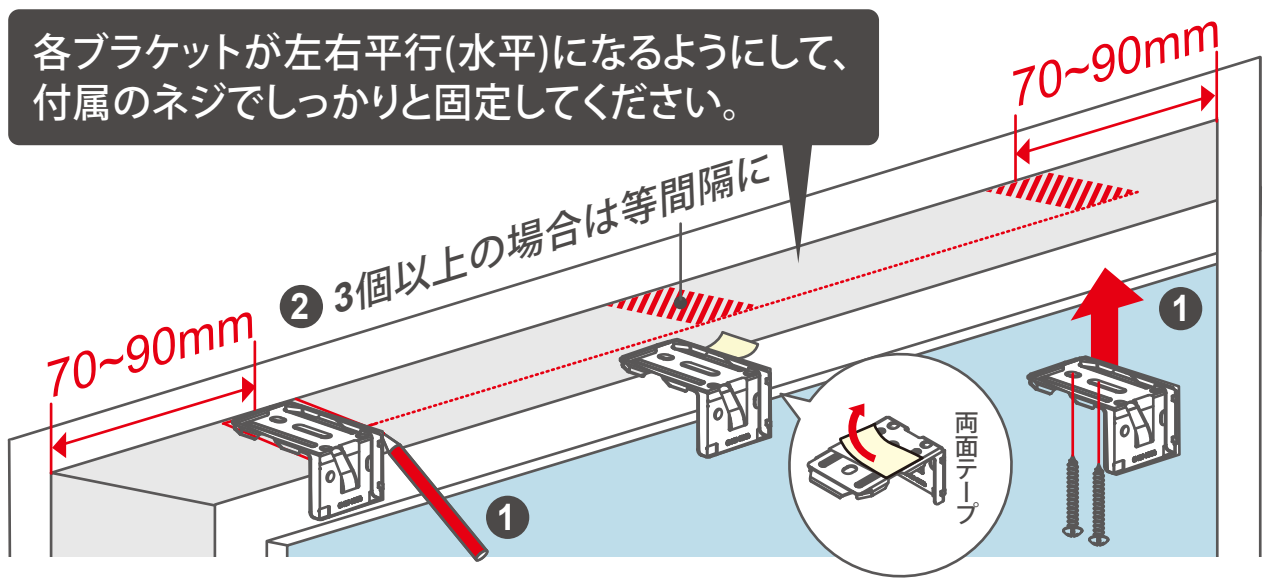

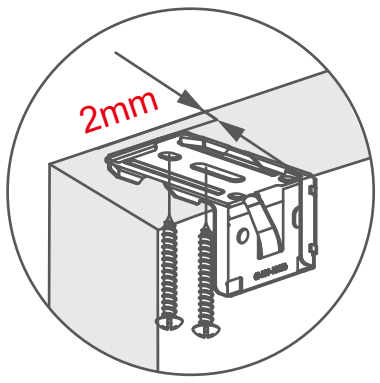

■ 完全に窓枠内に収めるにはブラケットを窓枠前面から2mm奥に設置してください

ブラケットの取り付け

窓枠天井付け/鴨居付け/浅天井付け

※　障子枠 (鴨居) への取り付けには基本的問題ありませんが、必ず下地の有無や強度を確認してください。

❶ 最初に両端のブラケット取り付け位置を決めます。ブラケットをヘッドレールの両端部から約 **70 ~ 90mm** 内側に両面テープで仮止めしてください。

❷ ブラケットを3個以上使用する場合は、中間のブラケットとの間隔が均等になるようにしてください。

■　ブラケットは図のような平面位置に接することを確認し、ネジを凹み箇所に差し込み固定してください。

【鴨居付け】ループコードシリーズ

セルタイプ 25 S / 45 S / 45 D の場合

【鴨居付け】コードレスシリーズ

セルタイプ25 S の場合

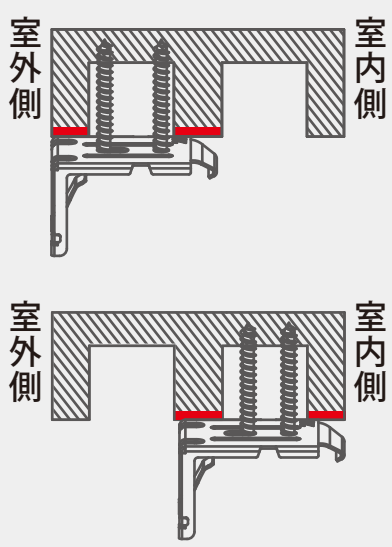

セルタイプ45 S /45 D の場合

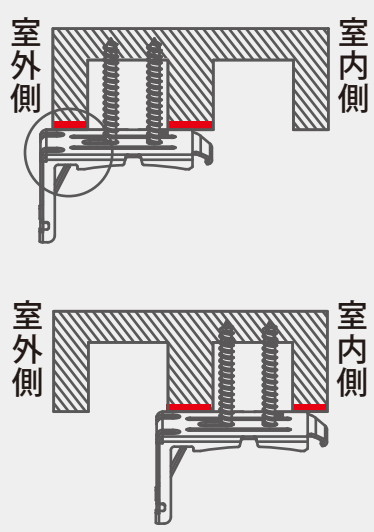

セルタイプ25 S /45 S /45 D の上下コードレス、コードレスタイプ(ツイン)の場合

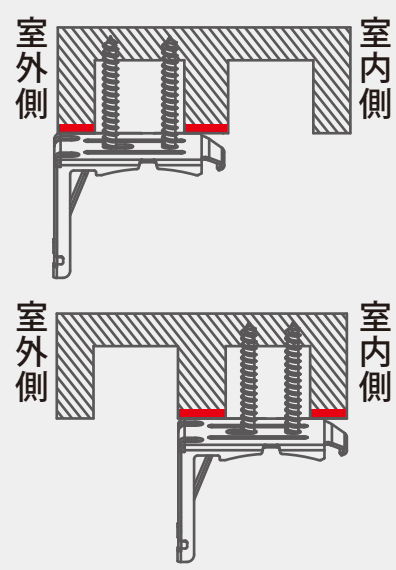

※ 上図の設置方法の場合、ネジは、室外側→室内側の順に固定してください。

スクリーン本体の取り付け

※画像はコードレスタイプになります。
取り付け・取り外し方法はどの操作
タイプも同じです。

窓枠天井付け/鴨居付け/浅天井付け

図の❶～❷の手順でヘッドレールをブラケット手前のツメに引っ掛けてから奥へ押し上げるように、
カチッと音がするまで押し込んでください。

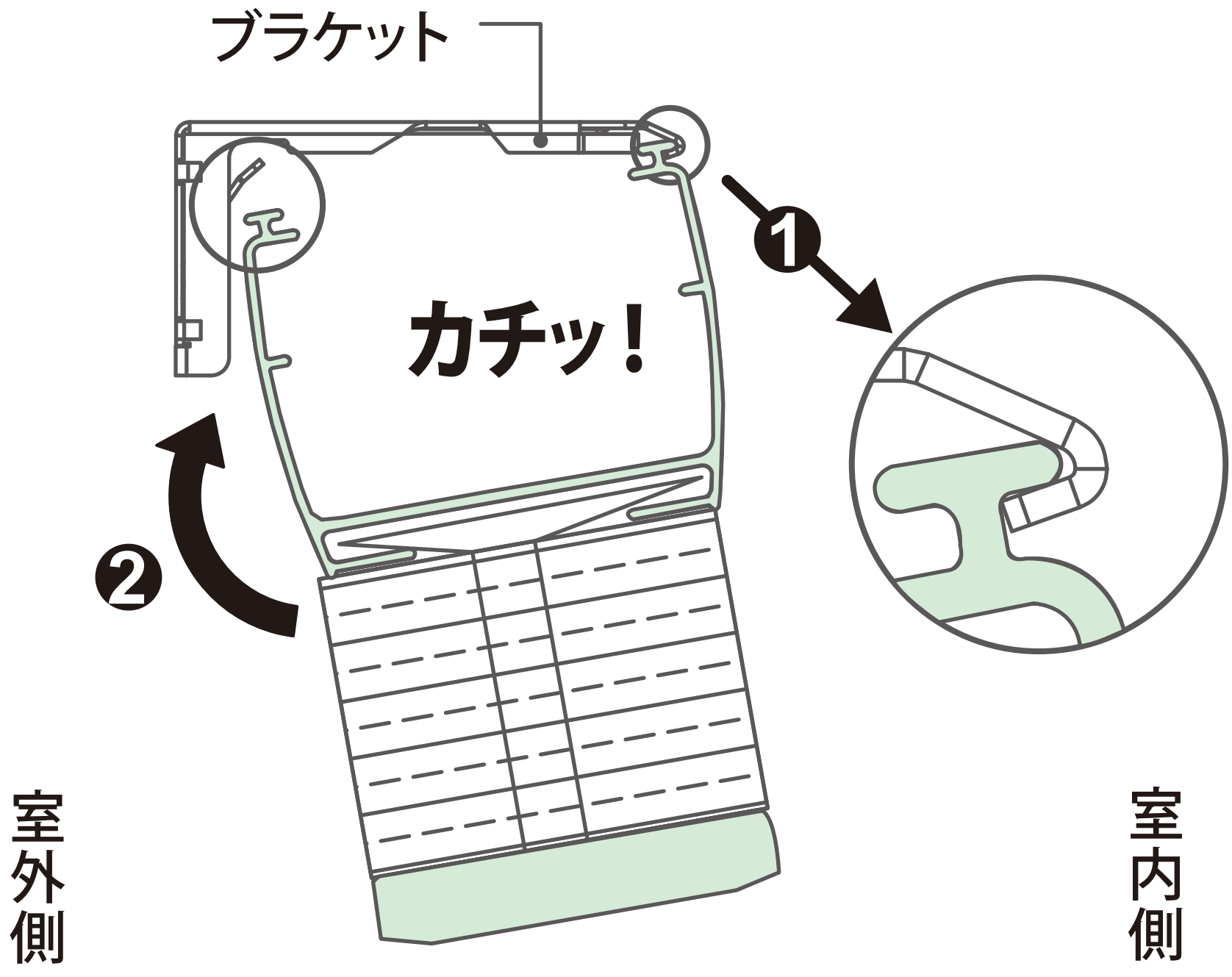

ご注意ください

製品本体を取り付けるときは、本体がブラケットにしっかり固定されていることを必ず確認してください。
取り付けが不完全ですと製品が落下して、ケガや物が破損する原因となる恐れがあります。
商品の幅が短い場合、取り付け時にヘッドレールがしなり、はめづらい状況がございます。
その場合は強めに押し込んでください。ハンマー等で叩くとブラケットが変形し、取り付けができなくなります。

スクリーン本体の取り外し

窓枠天井付け/鴨居付け/浅天井付け

1. 図 ❶~❸の手順でマイナスドライバーをブラケットのツメの隙間に差し込み、ツメを外します。
2. スクリーンをブラケットから取り外します。

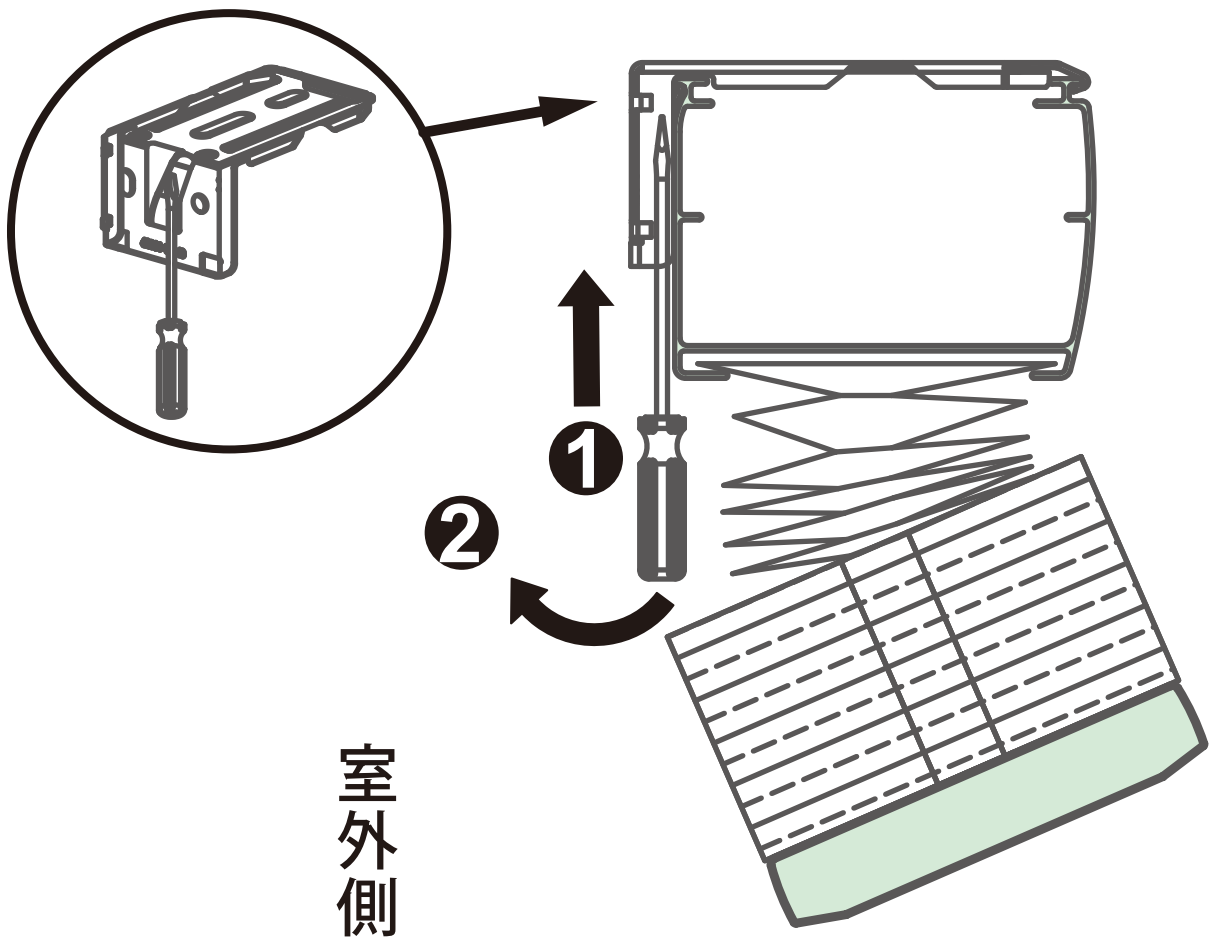

❸ スクリーンを取り外します

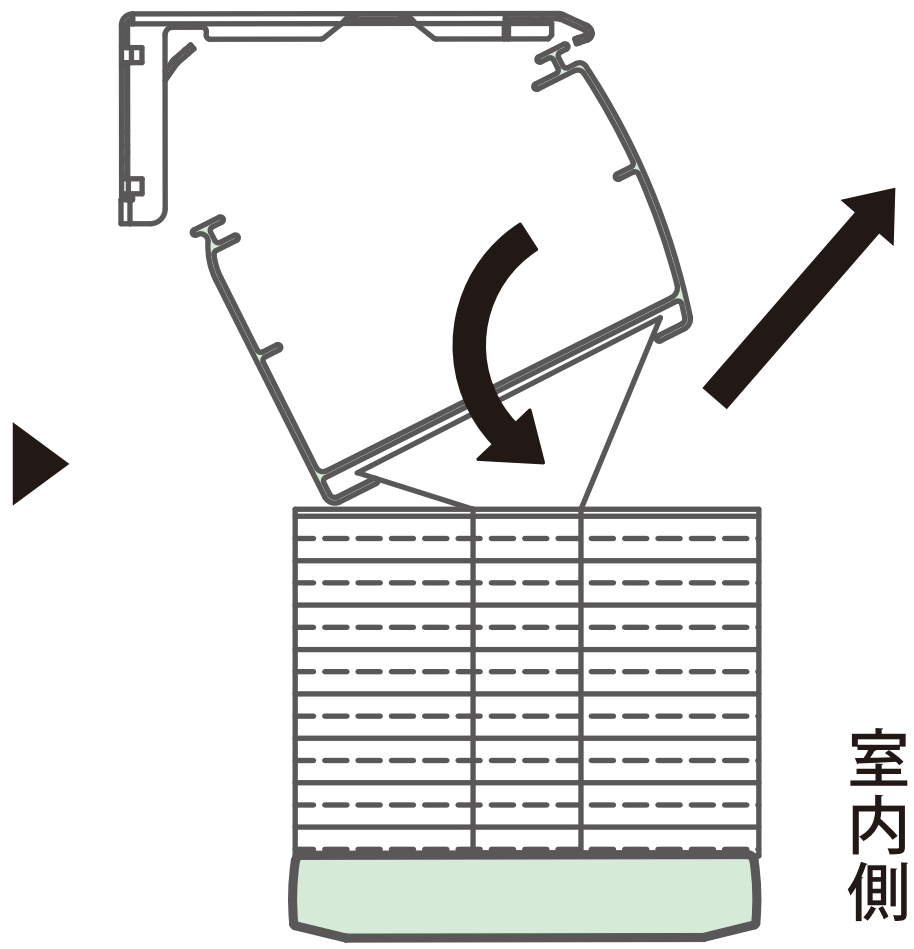

ご注意ください

ブラケットからスクリーン本体を取り外す際は、必ず本体を手で支えながら作業してください。

コードクリップの取り付け・取り外し

窓枠天井付け/鴨居付け/浅天井付け

ループコードタイプ、ループコードタイプ < ツイン >

クリップの取り付け

1. ループコードをクリップ開口部から挟み込みます。
2. 両手でコードを支えながら両親指でクリップを押してください。(図 1)
3. クリップ最奥までコードを押し込みます。(図 2)

クリップの使い方

余ったコードをクリップに挟み込みながらお子さまの手の届かない高さでまとめましょう。(図 3)

クリップの取り外し

クリップに、重ねてコードを押し込みます。(図 4)
最奥までコードを押し込んだ後に、輪の逆側のコードを引き、クリップを取り外します。(図 5)

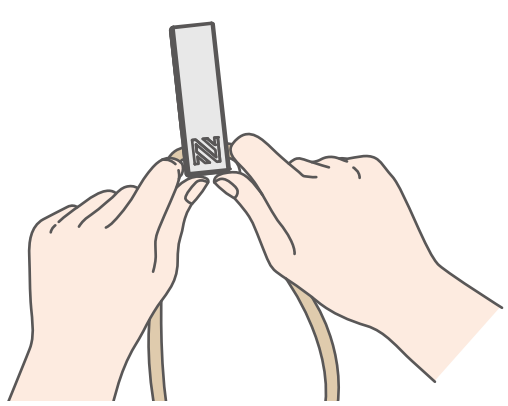
(図1)

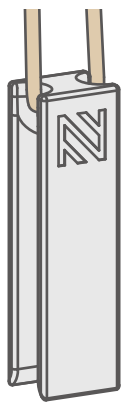
(図2)

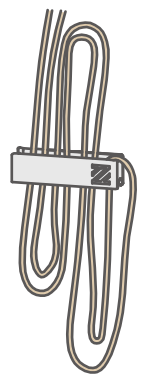
(図3)

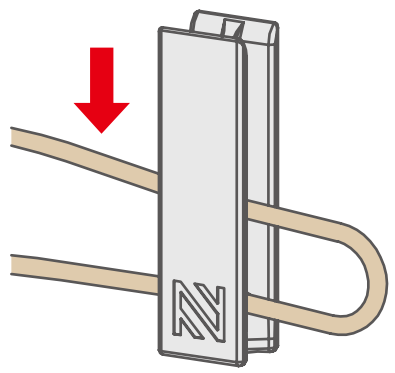
(図4)

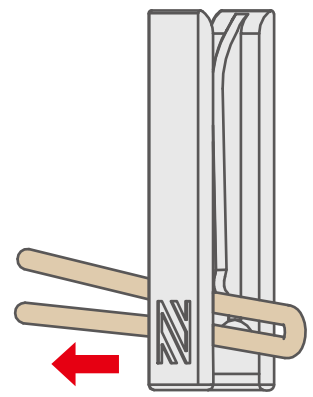
(図5)

警告	● お子さまをコード等で遊ばせないでください。 ● コード等が首や体に巻付くなどして事故を招く恐れがありますのでご注意ください。 操作をしない時は、お子さまの手が届かない位置でコードを束ね、 クリップに固定してください。

グリップの取り付け

窓枠天井付け/鴨居付け/浅天井付け

コードレスタイプ

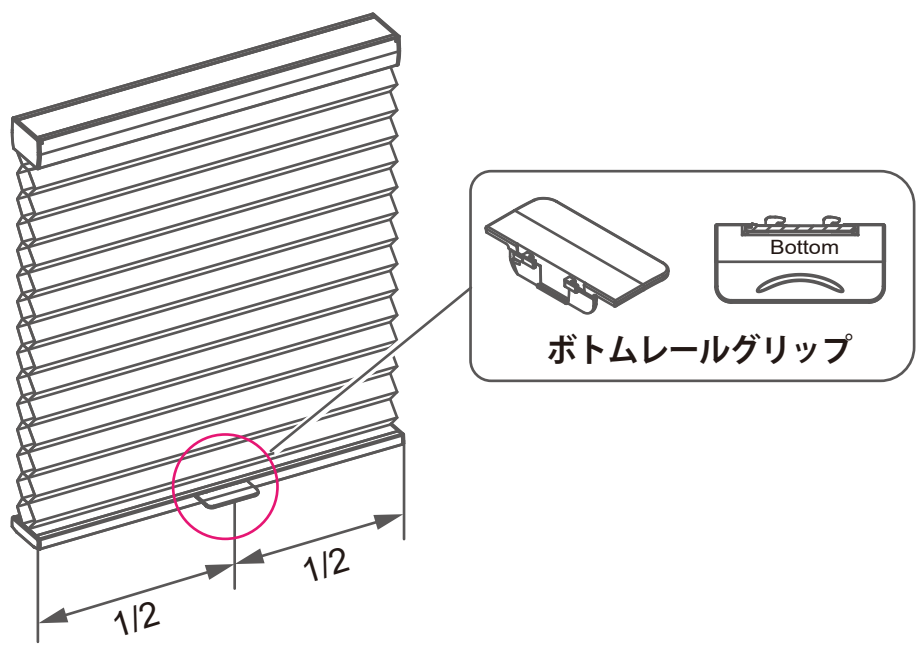

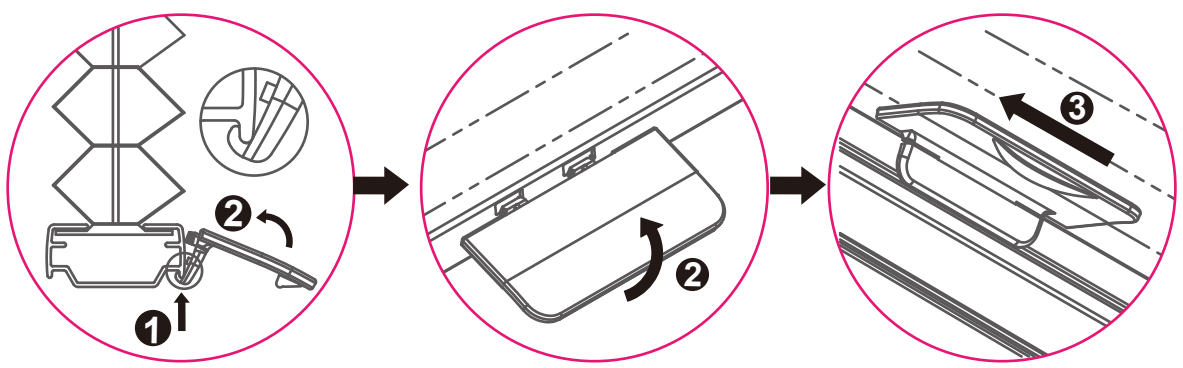

ステップ1
グリップをボトムレール下部にあるツメに引っかけます。

ステップ2
軽く持ち上げ、グリップの突起部をボトムレールの溝にはめ込みます。

ステップ3
グリップを左側にスライドさせます。

上下コードレスタイプ

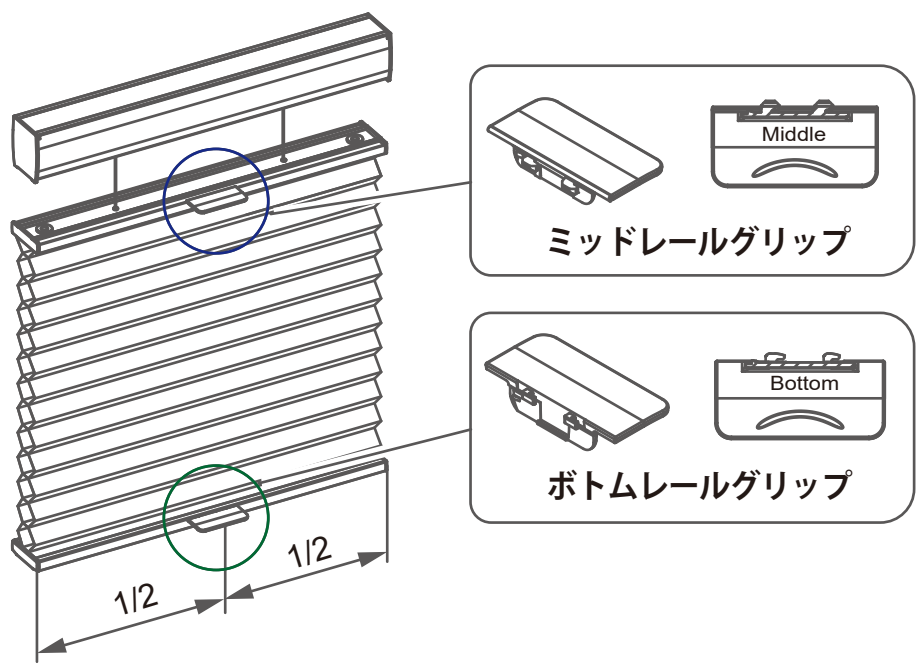

【ミッドレールグリップの取り付け方】

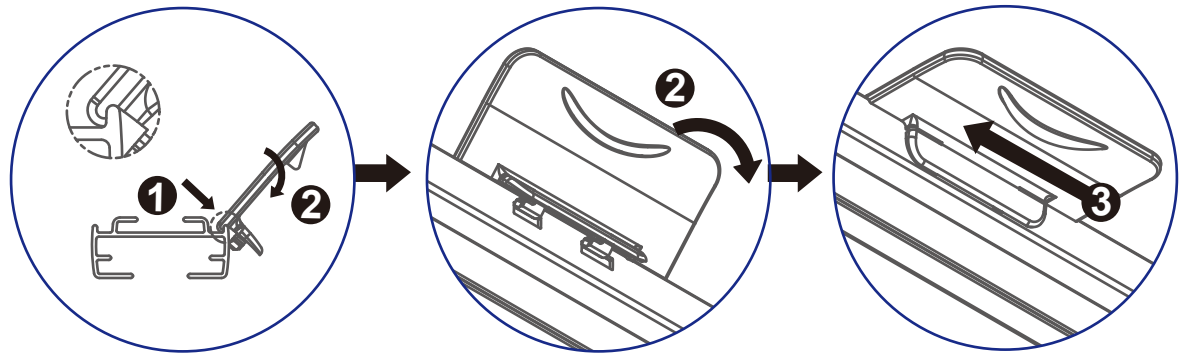

ステップ1
グリップをミッドレール上部にあるツメに引っかけます。

ステップ2
軽く持ち上げ、グリップの突起部をミッドレールの溝にはめ込みます。

ステップ3
グリップを左側にスライドさせます。

【ボトムレールグリップの取り付け方】

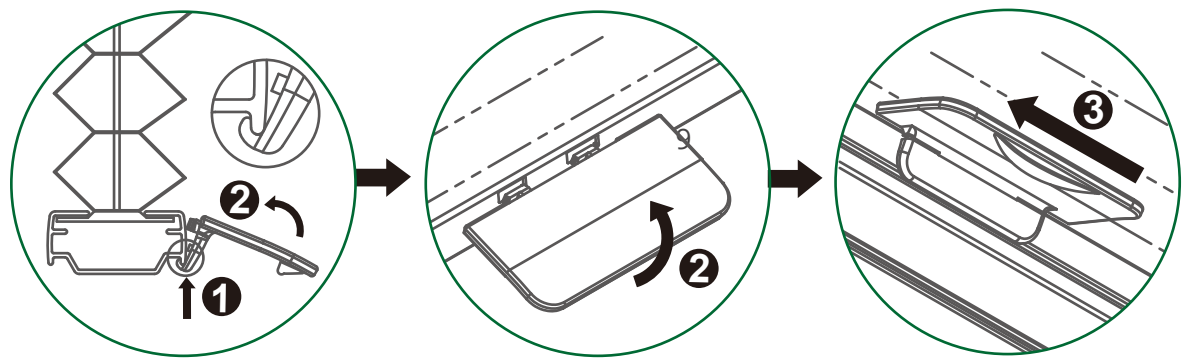

ステップ1
グリップをボトムレール下部にあるツメに引っかけます。

ステップ2
軽く持ち上げ、グリップの突起部をボトムレールの溝にはめ込みます。

ステップ3
グリップを左側にスライドさせます。

グリップの取り付け

窓枠天井付け/鴨居付け/浅天井付け

コードレスタイプ<ツイン>

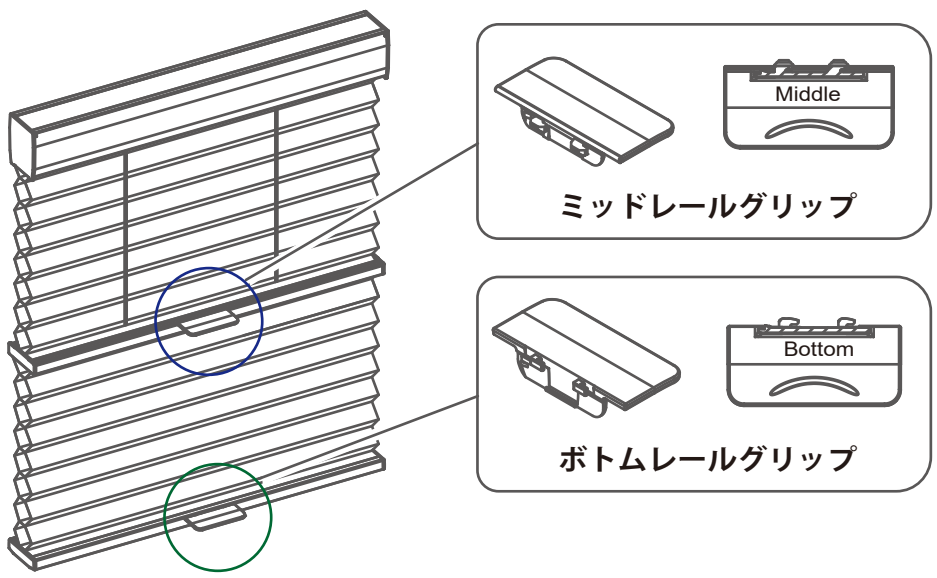

【ミッドレールグリップの取り付け方】

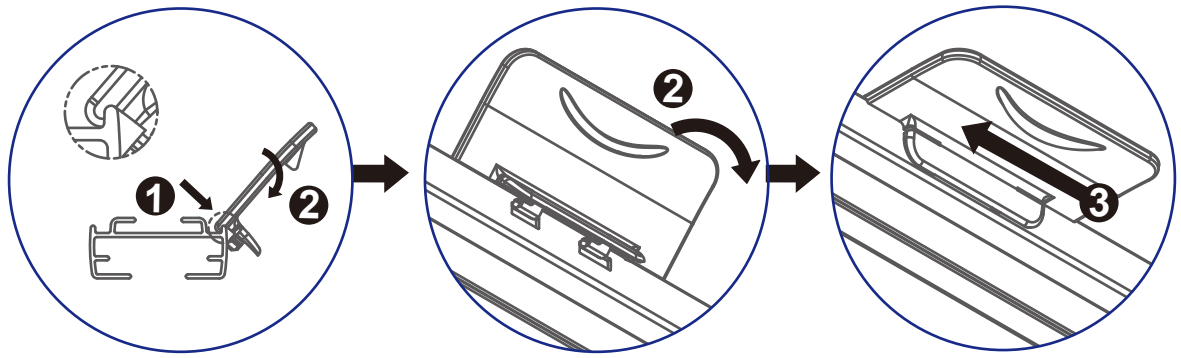

ステップ1
グリップをミッドレール上部にあるツメに引っかけます。

ステップ2
軽く持ち上げ、グリップの突起部をミッドレールの溝にはめ込みます。

ステップ3
グリップを左側にスライドさせます。

【ボトムレールグリップの取り付け方】

ステップ1
グリップをボトムレール下部にあるツメに引っかけます。

ステップ2
軽く持ち上げ、グリップの突起部をボトムレールの溝にはめ込みます。

ステップ3
グリップを左側にスライドさせます。

サイド断熱フレームの取り付け

窓枠天井付け/鴨居付け/浅天井付け

スクリーンを取り付けた後、前側、後側の順に断熱フレームを取り付けます。

前側断熱フレームの取り付け

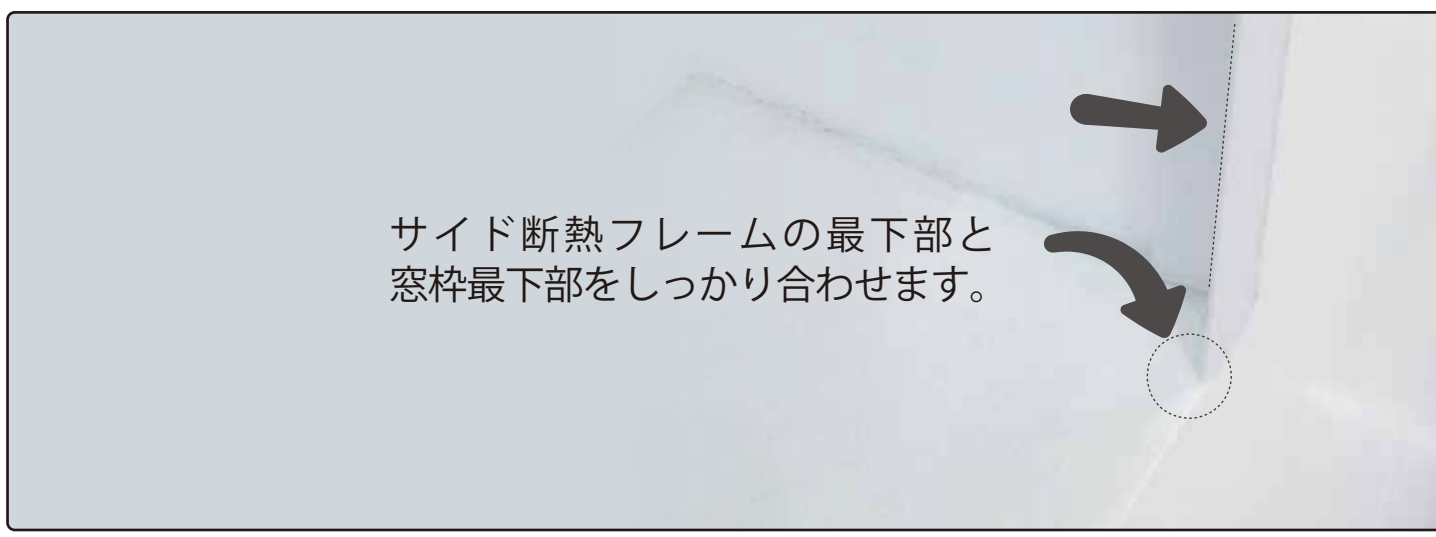

サイド断熱フレームの表面と窓枠表面を平行に一直線で合わせます。(※)

1.両面テープを剥がさず、サイド断熱フレームの設置位置を決めます。

サイド断熱フレームの最下部を窓枠最下部に合わせ、次にサイド断熱フレーム35mmの面と窓枠表面を揃えます(※)。
設置位置を決めてからマークをつけます。

※本体を窓枠奥に設置する場合はこの限りではありません

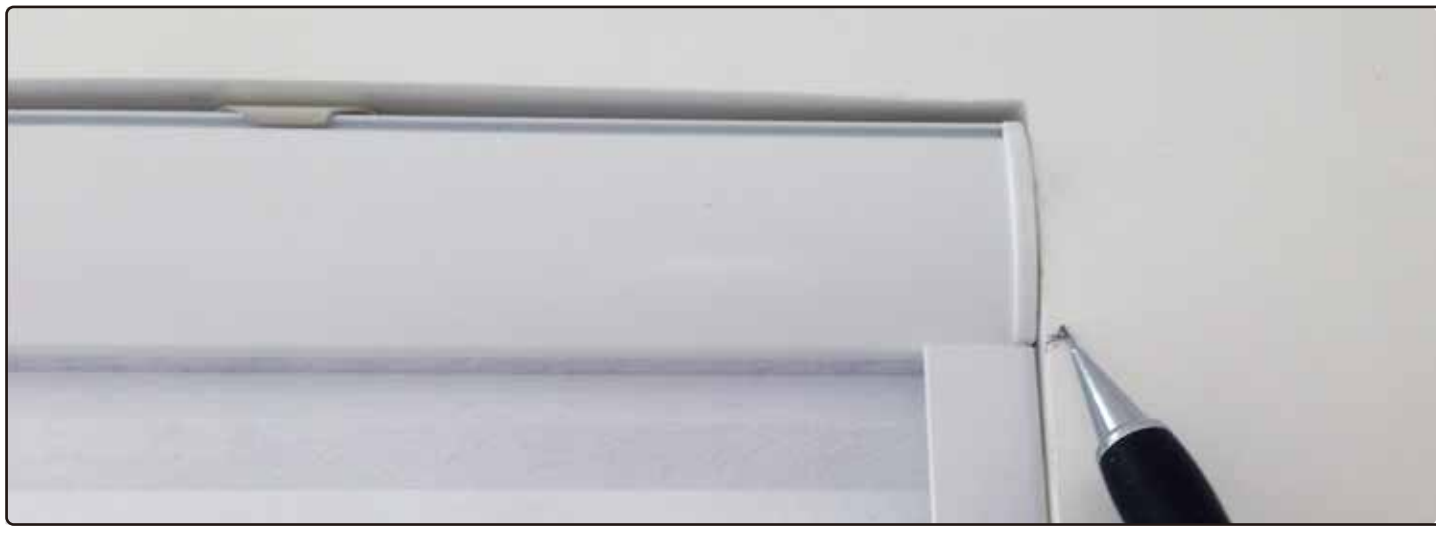

マークをつけます。

2.両面テープを剥がし、マークを付けた上部から断熱フレームを取り付けます。

3.最後にサイド断熱フレームにネジ穴が上下各1か所あります。
ネジ穴の中央に付属のネジでしっかりと締めてください。

※サイド断熱フレームの長さが：
700mm以上の場合、両端部300mmの位置にネジ穴が各1個ございます
250～699mmの場合、両端部100mmの位置にネジ穴が各1個ございます
249mm以下の場合、両端部50mmの位置にネジ穴が各1個ございます

サイド断熱フレームの取り付け

窓枠天井付け/鴨居付け/浅天井付け

後側断熱フレームの取り付け

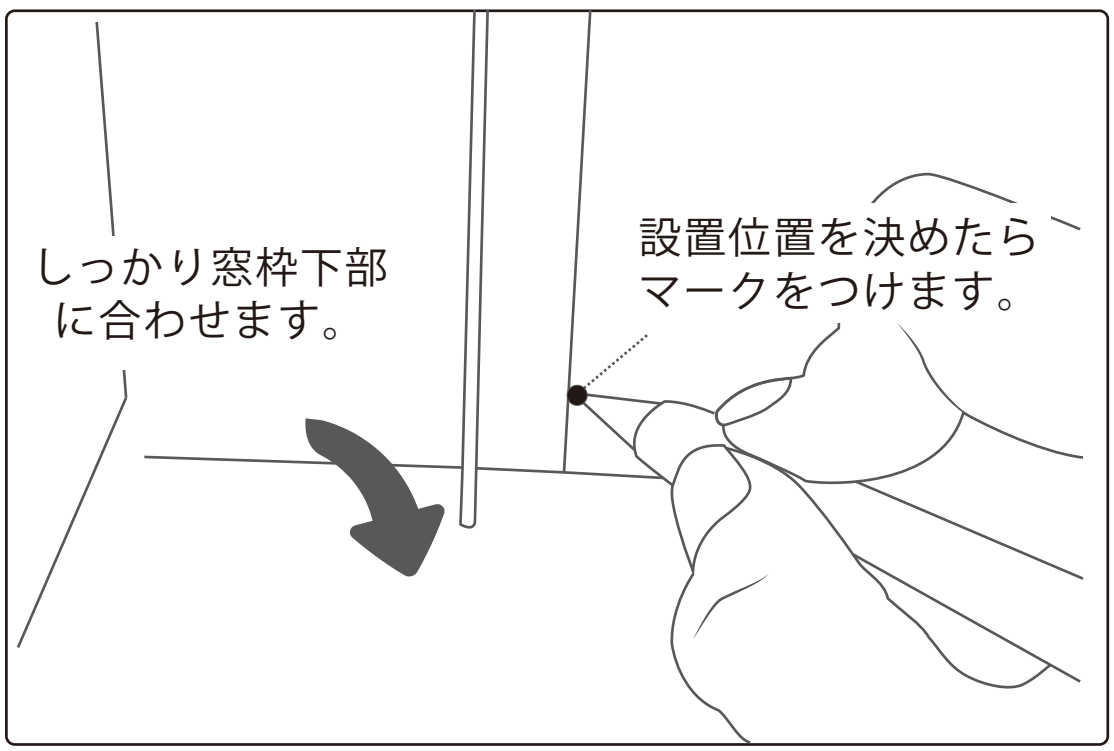

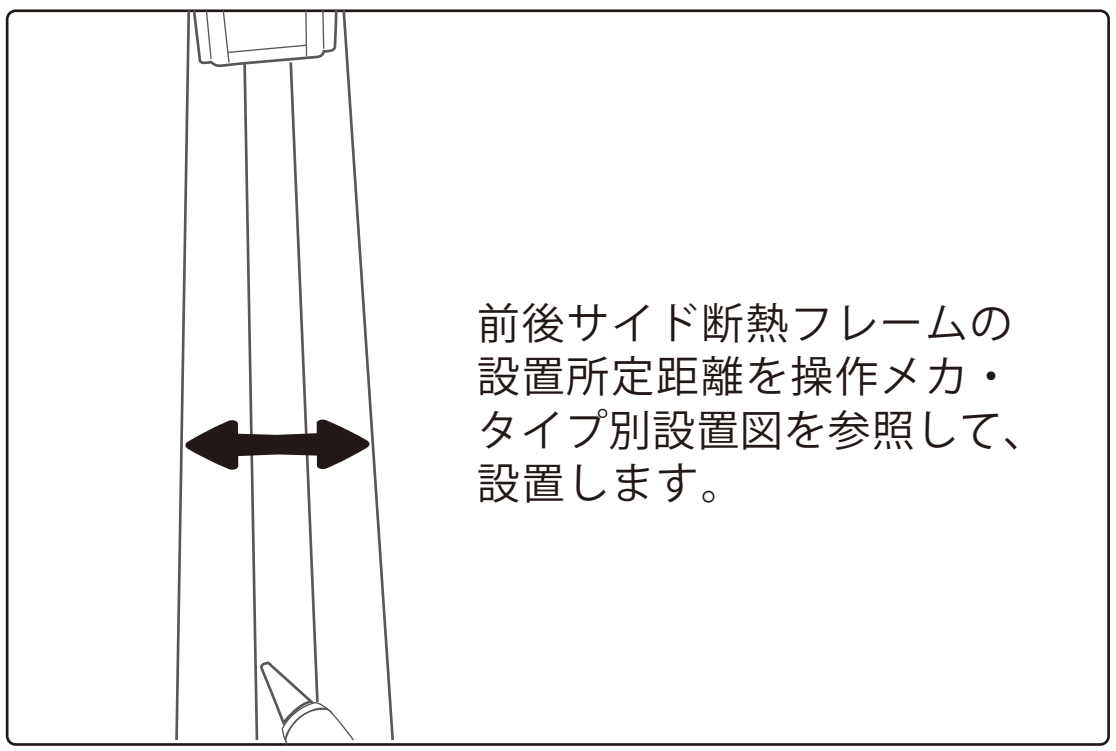

1.サイド断熱フレーム下部と窓枠下部を合わせます。前側サイド断熱フレームとの規定間隔寸法に注意して設置位置を決め、マークをつけます。

※ 両面テープの剥離シートは剥がさずに、まずは取り付け位置を決めましょう

2.両面テープを剥がし、マークを付けていた位置から断熱フレームを取り付けます。

3.最後にサイド断熱フレームにネジ穴が上下各1か所あります。
ネジ穴の中央に付属のネジでしっかりと締めてください。

※サイド断熱フレームの長さが：700mm以上の場合、両端部300mmの位置にネジ穴が各1個ございます
250～699mmの場合、両端部100mmの位置にネジ穴が各1個ございます
249mm以下の場合、両端部50mmの位置にネジ穴が各1個ございます

⚠ 注 意

■サイド断熱フレームの取り付けは両面テープを使用いたします。設置か所に壁紙がついている場合、取り外しの際には壁紙がはがれる可能性があります。あらかじめご了承くださいませ。

■ネジを締める際にはネジ穴の中央位置を決め、必ず設置面に対して垂直に締めてください。
ネジが斜めに固定されるとネジ頭が枠内に突出し、生地の昇降を妨げ、製品が破損する恐れがあります。

操作ロッドの組み立て方法

窓枠天井付け/鴨居付け/浅天井付け

操作ロッドの組み立て方法

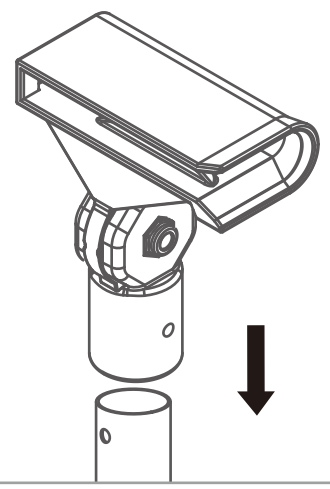	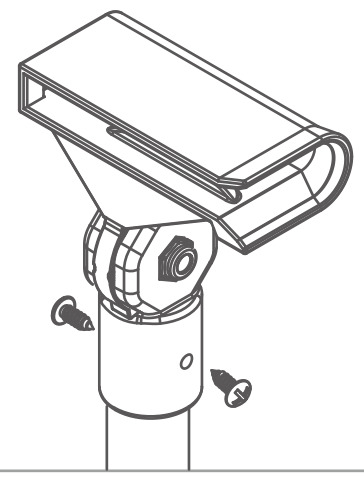	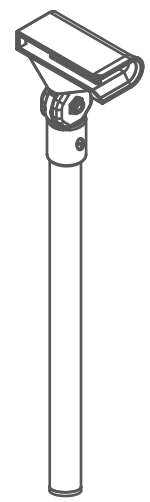
❶ ロッドと操作ヘッドの穴を合わせて差し込みます。	❷ 両サイドをM3x8.4mmのネジで固定します。	❸ 組み立て完成です。

保管用壁付けホルダー

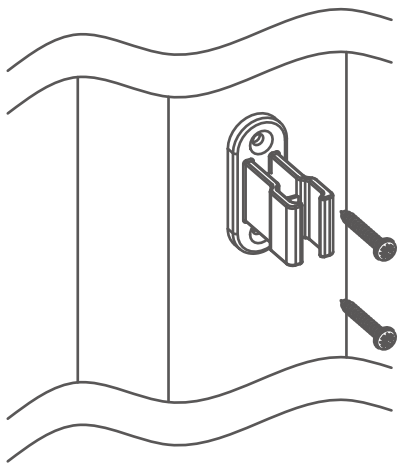	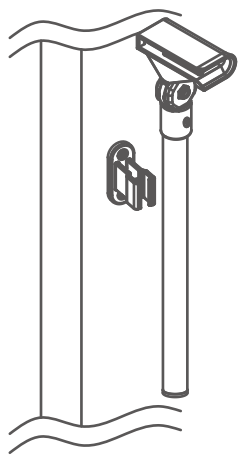	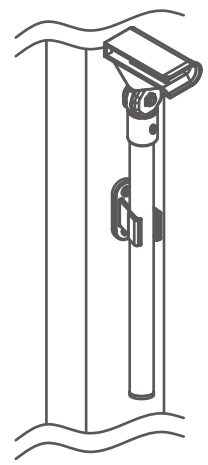
❶ 壁付けホルダー取り付け位置を決めます。 付属のM3.5×25mmネジを使い固定します。	❷ 操作ロッドを使用しない時に、 壁付けホルダーに収納する事が出来ます。	❸ 操作ロッドを収納した状態です。

※ネジ取付箇所に下穴を開けると取付がしやすくなります。

操作ロッドの組み立て方法

窓枠天井付け/鴨居付け/浅天井付け

操作ロッド使用手順

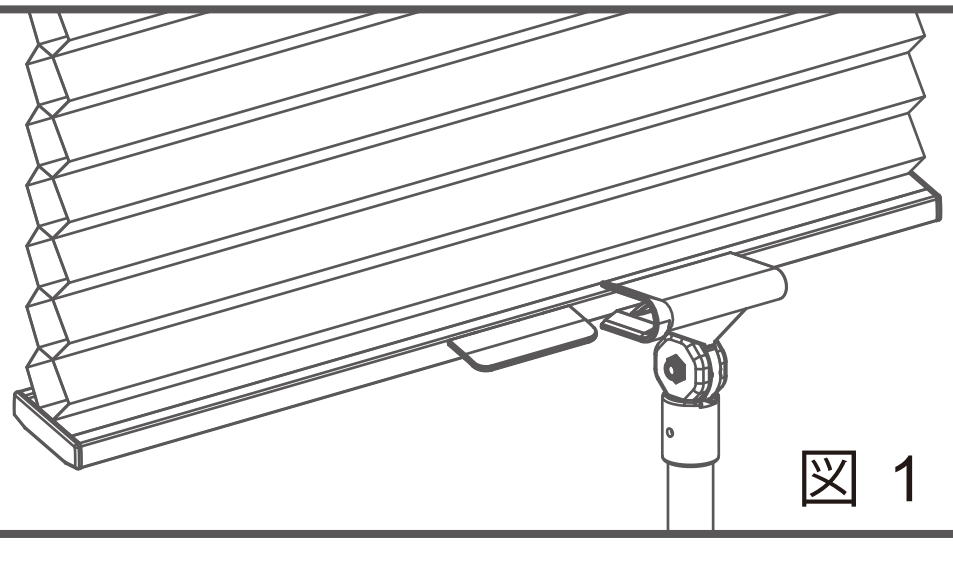

操作ヘッドをスライドさせ、
スクリーン側のグリップに合わせます。

図 1

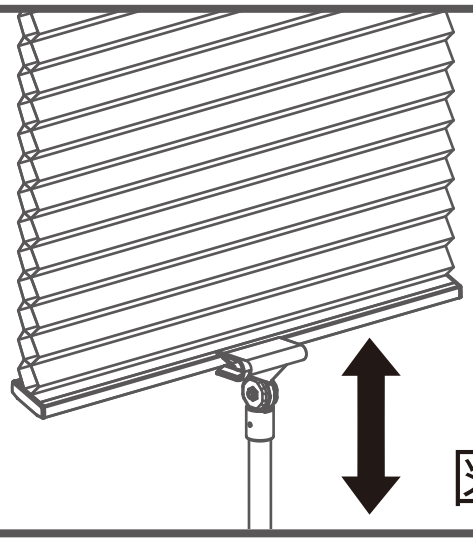

そのままグリップを上げ下げし、
スクリーンを開閉させます。

図 2